No.	品　　名	材 質	個 数	備　　考
1	胴板	SUS304	1	t1.2(34-1-1-0012636)
2	底板	SUS304	1	t１．２
3	溶接ヘルール	SUS304	1	1S-L20.5(トーステ)
4	溶接９０°ロングエルボ	SUS304	1	１Ｓ（トーステ）
5	袴	SUS304	1	t１．２
6	把手（大）	SUS304	２	規格
7	ストック蓋	SUS304	1	４７用（t０．８）

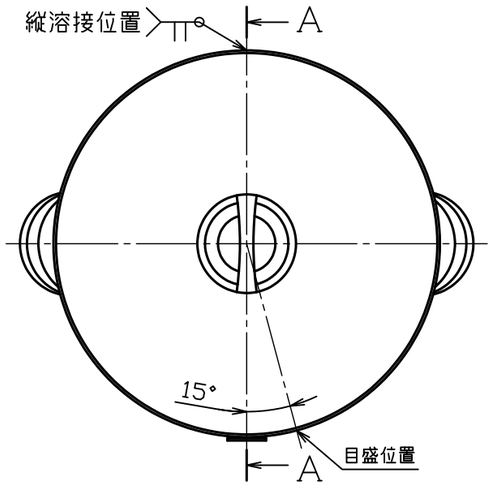

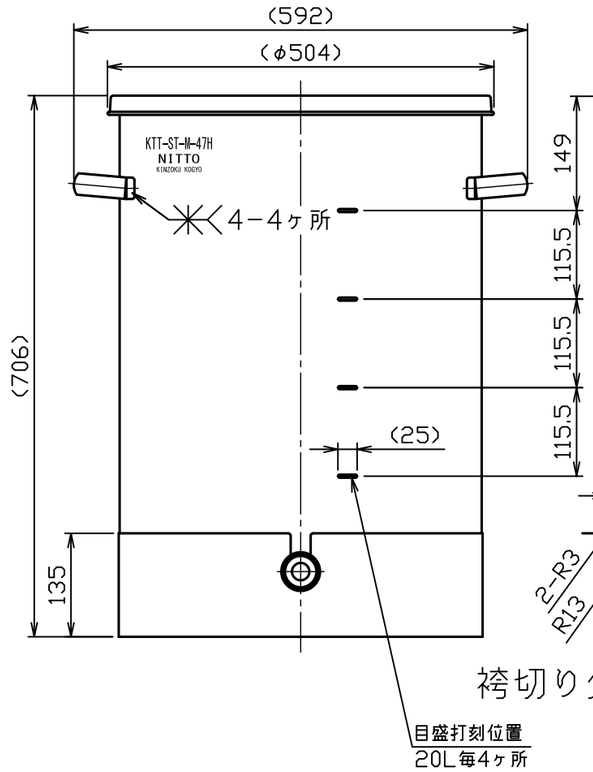

袴切り欠き詳細図

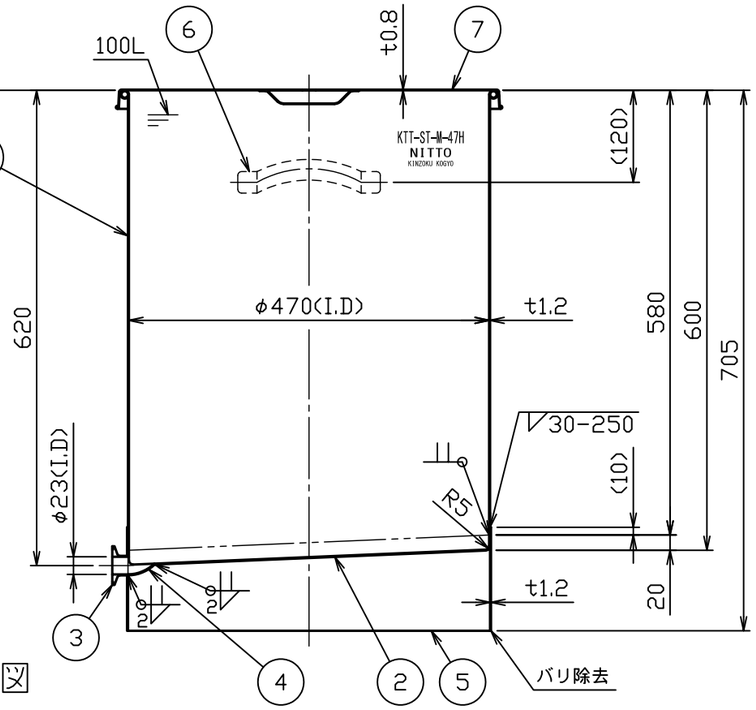

A－A断面図

注記
内外面＃３２０バフ研磨
容量　１００Ｌ
重量　約１４ｋｇ

No.	変更番号	氏名	日付
3			
2			
1			

板金溶接組立の寸法許容差は±１％又は５ｍｍの大きい値

	製図	設計	検図	承認
氏名	高橋	高橋	黒木	黒木
日付	H30.5.31	H30.5.31		

名称　片テーパー型汎用容器　目盛付
KTT－ST－M－47H（ストック蓋付）

図番　HP-1-2-0038673-1

尺度　1：8

参考図　　得意先名　　規格

日東金属工業株式会社