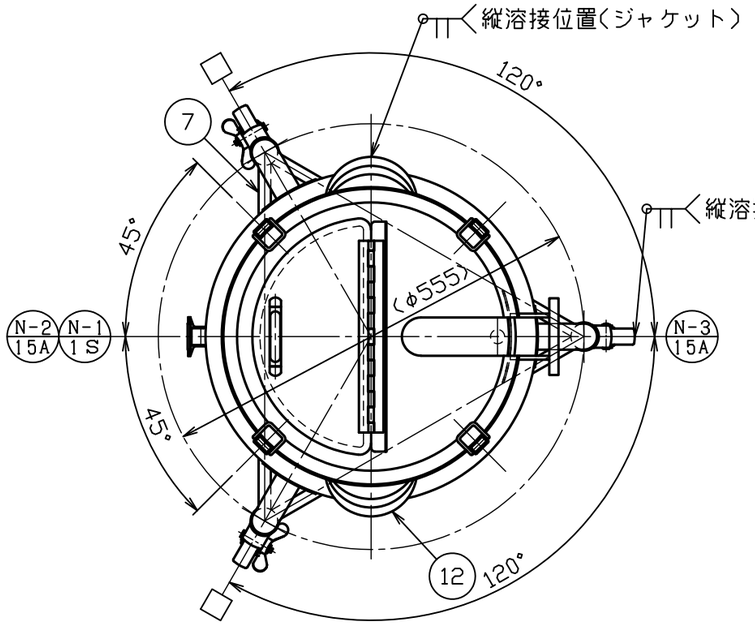

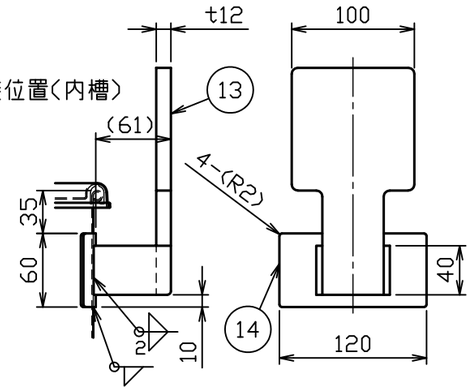

A部詳細図 S＝1：5

No.	品名	材質	個数	備考
1	内槽	SUS304	1	t1.2(34-1-2-0032832)
2	ジャケット	SUS304	1	t1.2(34-1-2-0032837)
3	溶接ヘルール	SUS304	1	1S-L20.5(トーステ)
4	当板（A）（角部R加工）	SUS304	3	t1.5×□80
5	ネック付エルボ	SUS304	3	φ34×t2.0
6	化粧パイプ（A）	SUS304	3	φ34×t1.5-L235
7	化粧パイプ（B）	SUS304	1	φ16×t1.2-L451
8	化粧パイプ（C）	SUS304	2	φ16×t1.2-L451
9	キャスター取付座	SUS304	3	M12(44-1-1-0000044)
10	ステンレスキャスター	ﾅｲﾛﾝ･ｳﾚﾀﾝ車	1	320EA-UR-75(ハンマー)
11	ストッパー付ステンレスキャスター	ﾅｲﾛﾝ･ｳﾚﾀﾝ車	2	315EA-UR-75(ハンマー)
12	把手（中）	SUS304	2	規格
13	カクハン機取付座	SUS304	1	t12(44-1-2-0039916)
14	当板（B）（角部R加工）	SUS304	1	t2.0×60×120
15	投入蓋	SUS304	1	t1.0(34-1-2-0039904)
16	A型パッキン	ｼﾘｺﾝｺﾞﾑ	1	36用
17	キャッチクリップ	SUS304	4	規格

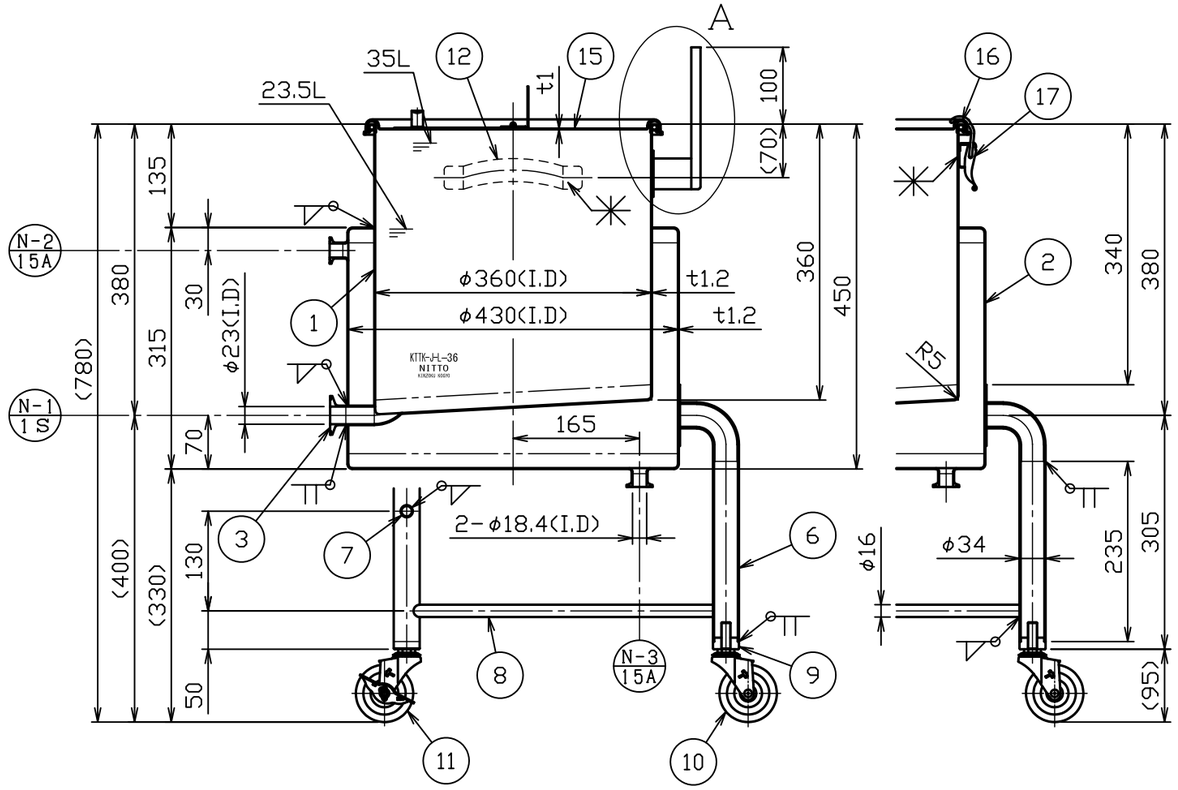

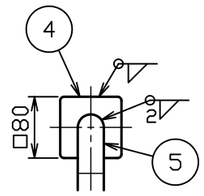

注記
内外面#320バフ研磨
容量　35L
許容荷重は製品重量を含み　122kg
キャスター金具はステンレス製
□方向ストッパー付キャスター取付
ジャケット全容量　約21L
ジャケットは、加減圧不可

No.	変更番号	氏名	日付
3			
2			
1			

板金溶接組立の寸法許容差は±1%又は5mmの大きい値

	製図	設計	検図	承認
氏名	前澤	前澤	青木	青木
日付	2020.7.16	2020.7.16		

名称：カクハン機座付片テーパー型ジャケット容器　脚付　KTTK-J-L-36

図番：HP-1-2-0039999-0

尺度：1：8　1：5

参考図：-　得意先名：規格

日東金属工業株式会社