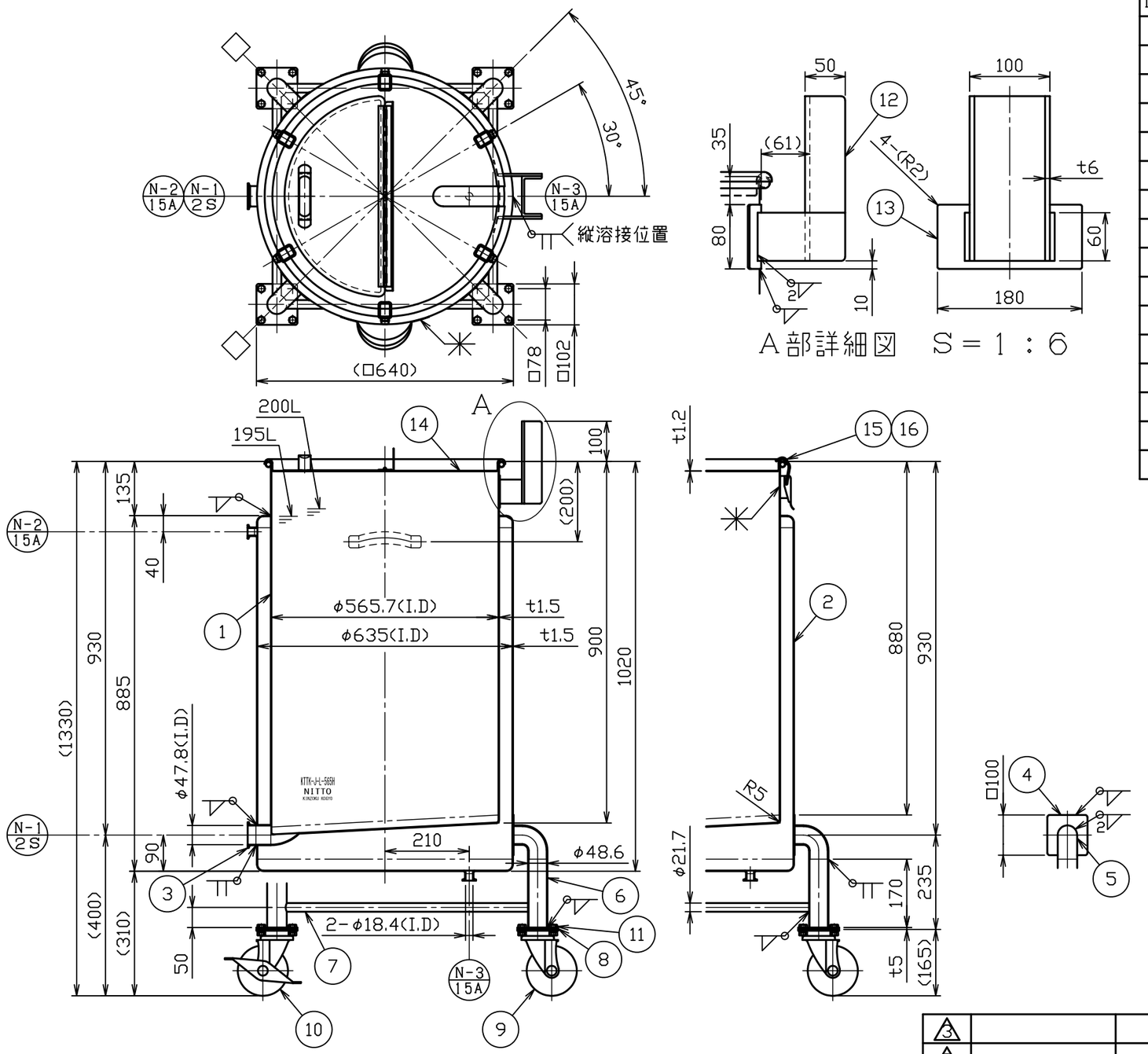

No.	品名	材質	個数	備考
1	内槽	SUS304	1	t1.5(34-1-2-0028404)
2	ジャケット	SUS304	1	t1.5(34-1-2-0028508)
3	溶接ヘルール	SUS304	1	2S-L20.5(トーステ)
4	当板（A）（角部R加工）	SUS304	4	t1.5×□100
5	ネック付エルボ	SUS304	4	φ48.6×t2.0
6	化粧パイプ（A）	SUS304	4	φ48.6Xt1.5-L170
7	化粧パイプ（B）	SUS304	4	φ21.7Xt1.5-L495
8	キャスター取付板	SUS304	4	t5.0(44-1-1-0015682)
9	ステンレスキャスター	ﾅｲﾛﾝ･ｳﾚﾀﾝ車	2	SU-STC-125-GNU(ﾅﾝｼﾝ)
10	ストッパー付ステンレスキャスター	ﾅｲﾛﾝ･ｳﾚﾀﾝ車	2	SU-STC-125-GNU-S-2(ﾅﾝｼﾝ)
11	六角ボルト（全ねじ，N，SW付）	SUS304	16	M10－L20
12	カクハン機取付座	SUS304	1	t6.0(44-1-2-0039918)
13	当板（B）（角部R加工）	SUS304	1	t2.0×80×180
14	投入蓋	SUS304	1	t1.2(34-1-2-0039912)
15	B型パッキン（カット品）	ｼﾘｺﾝｺﾞﾑ	1	565用(切り欠きに現合カット)
16	キャッチクリップ	SUS304	6	規格

注記
内外面#320バフ研磨
容量　200L
許容荷重は製品重量を含み　490kg
キャスター金具はステンレス製
□方向ストッパー付キャスター取付
ジャケット全容量　約81L
ジャケットは、加減圧不可

No.	変更番号	氏名	日付
3			
2			
1			

板金溶接組立の寸法許容差は±1%又は5mmの大きい値

	製図	設計	検図	承認
氏名	前澤	前澤	青木	青木
日付	2020.7.16	2020.7.16		

名称：カクハン機座付片テーパー型ジャケット容器　脚付　KTTK－J－L－565H

図番：HP－1－2－0040005－0

尺度：1：12　1：6

参考図：　得意先名：　規格

日東金属工業株式会社