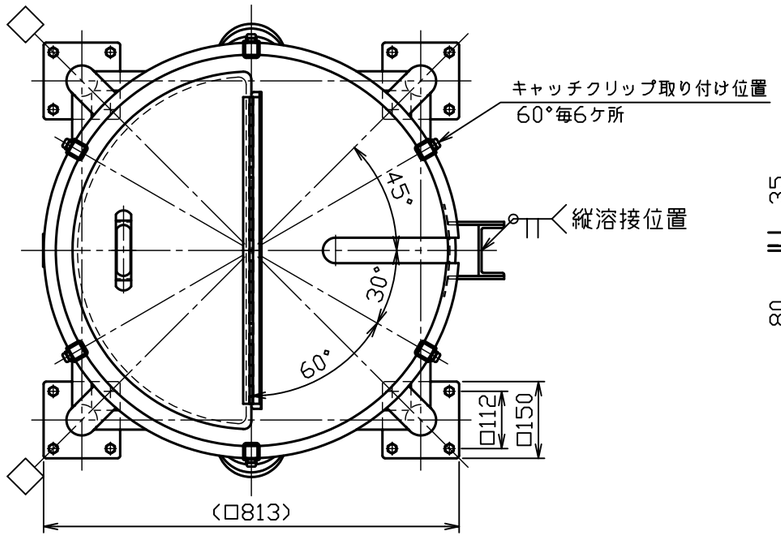

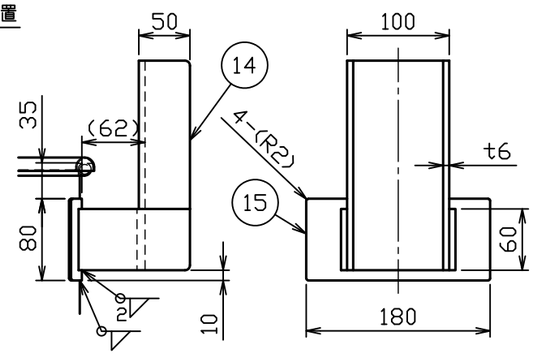

A部詳細図　S＝1：6

No.	品名	材質	個数	備考
1	胴板	SUS304	1	t2.0(34-1-1-0036820)
2	底板	SUS304	1	t２．０
3	溶接ヘルール	SUS304	1	2S-L20.5(トーステ)
4	溶接９０°ロングエルボ	SUS304	1	２Ｓ（トーステ）
5	把手（大）	SUS304	2	規格
6	当板（Ａ）（角部Ｒ加工）	SUS304	4	ｔ２．０×□１００
7	ネック付エルボ	SUS304	4	φ６０．５×ｔ２．０
8	化粧パイプ（Ａ）	SUS304	4	φ60.5Xt2.0-L190
9	化粧パイプ（Ｂ）	SUS304	4	φ38Xt2.0-L616
１０	キャスター取付板	SUS304	4	t10(44-1-1-0017357)
１１	ステンレスキャスター	ｳﾚﾀﾝ車	2	PNUDJA-200(ｳｶｲｷｬｽﾀｰ)
１２	ストッパー付ステンレスキャスター	ｳﾚﾀﾝ車	2	PNUDJAB-200(ｳｶｲｷｬｽﾀｰ)
１３	六角ボルト（全ねじ，Ｎ，ＳＷ付）	SUS304	１６	Ｍ１０－Ｌ３０
１４	カクハン機取付座	SUS304	1	t6.0(44-1-2-0039918)
１５	当板（Ｂ）（角部Ｒ加工）	SUS304	1	ｔ２．０×８０×１８０
１６	投入蓋	SUS304	1	t1.2(34-1-2-0039919)
１７	Ｂ型パッキン（カット品）	ｼﾘｺﾝｺﾞﾑ	1	７７用（切り欠きに現合カット）
１８	キャッチクリップ	SUS304	６	規格

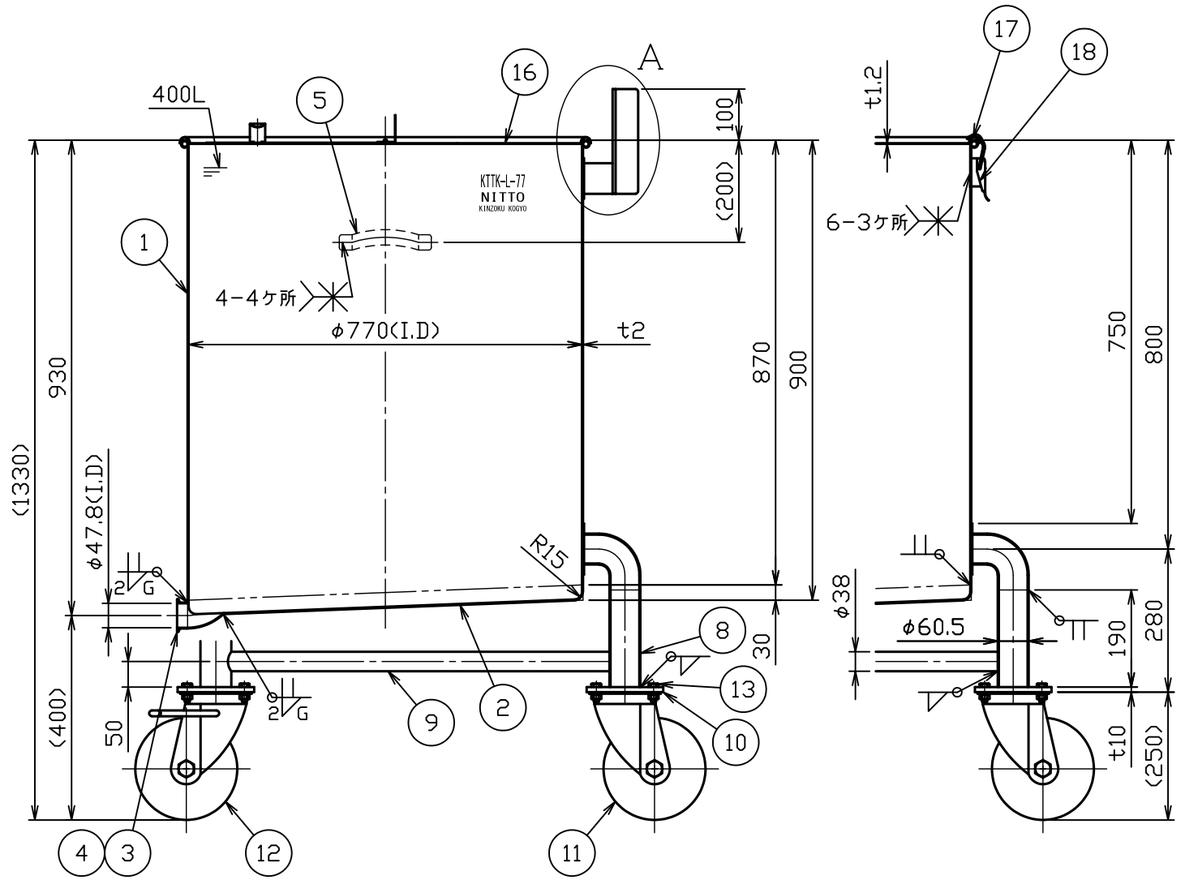

注記
内外面＃３２０バフ研磨
容量　４００Ｌ
重量　約７６ｋｇ
許容荷重は製品重量を含み１１４２ｋｇ
キャスター金具はステンレス製
□方向ストッパー付キャスター取付

No.	変更番号	氏名	日付
3			
2			
1			

板金溶接組立の寸法許容差は±１％又は５ｍｍの大きい値

	製図	設計	検図	承認
氏名	小野寺	小野寺	青木	青木
日付	2020.7.18	2020.7.18		

名称	カクハン機座付片テーパー型容器　脚付　ＫＴＴＫ－Ｌ－７７
図番	HP-1-2-0040017-0
尺度	1：12　1：6
参考図	得意先名　規格

日東金属工業株式会社