	No。	品　　名	材 質	個 数	備　　考
	1	胴板	SUS304	1	t１。５
1	2	ＣＴＬ用蓋	SUS304	1	４７用（ｔ１。０）
	3	ＣＴＬ用パッキン	ｼﾘｺﾝｺﾞﾑ	1	４７用
1	4	レバーバンド	SUS304	1	４７用
	5	コの字把手（大）	SUS304	２	規格

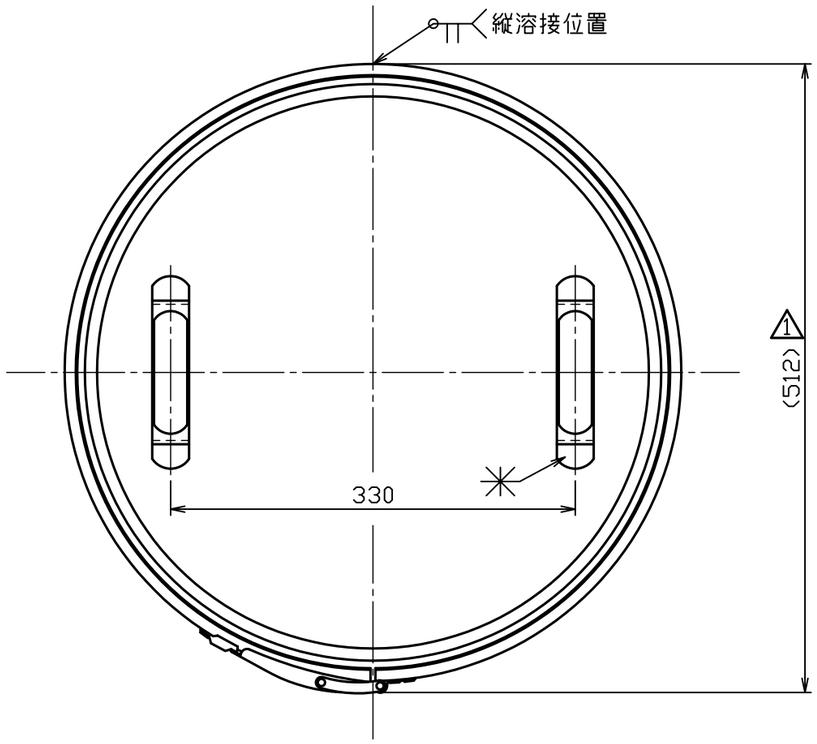

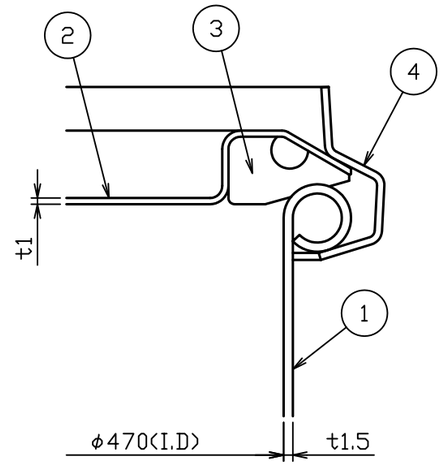

Ａ部詳細図　Ｓ＝１：１

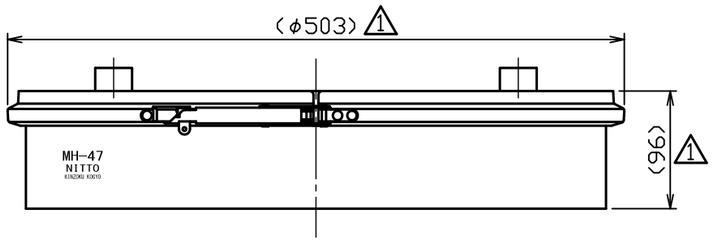

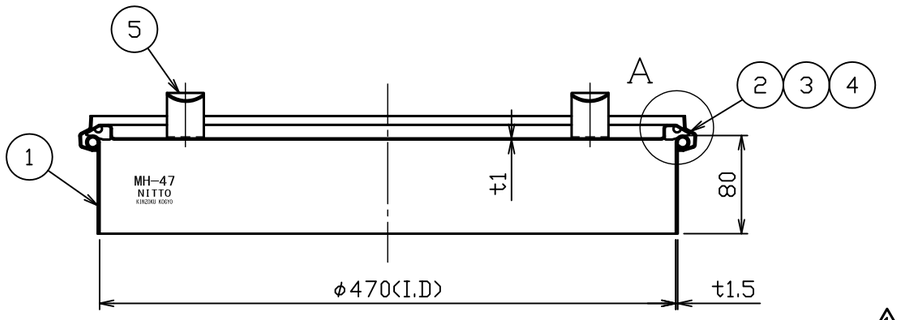

1 注記
内外面バフ研磨

3				名称	マンホール MH－４７
2				図番	HP-1-2-0018299-1
1	No。０４１１９	小黒	H16.12.18		
No。	変更番号	氏名	日付	尺度	１：５　１：１
板金溶接組立の寸法許容差は±１％又は５ｍｍの大きい値				参考図	得意先名　規格

	製図	設計	検図	承認
氏名	小黒	小黒	新井	新井
日付	H13.6.21	H13.6.21		

日東金属工業株式会社