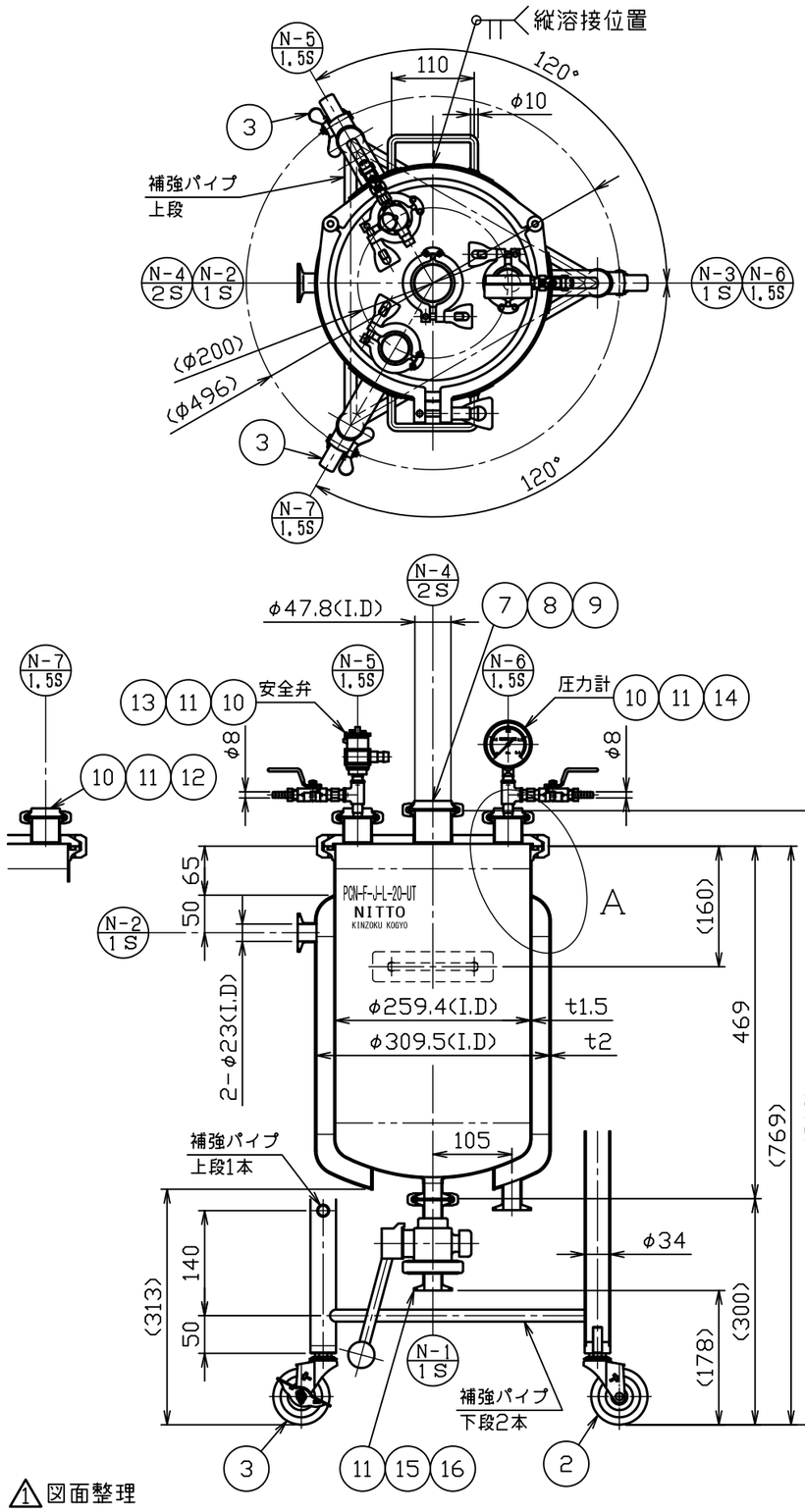

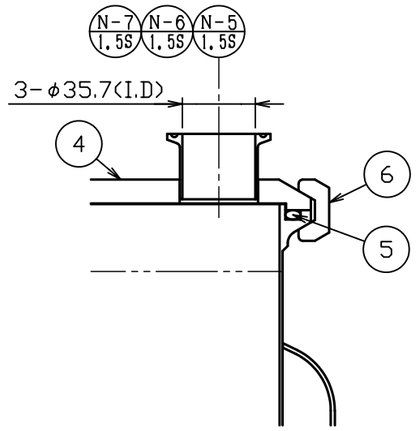

A部詳細図　S＝1：3

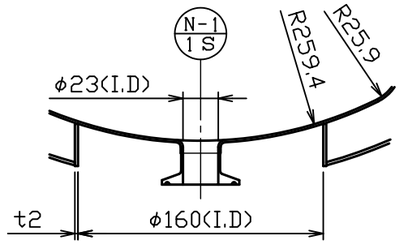

ドレン部詳細図　S＝1：4

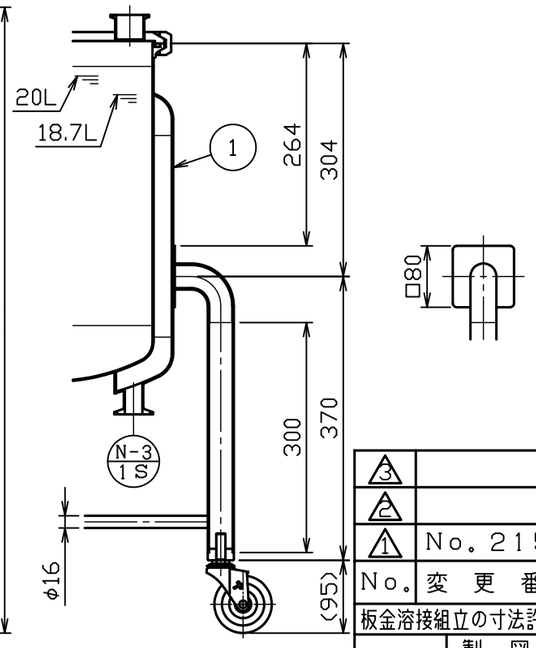

No.	品名	材質	個数	備考
1	容器本体	SUS304	1	250A(34-1-2-0028775)
2	ステンレスキャスター	ﾅｲﾛﾝ･ｳﾚﾀﾝ車	1	320EA-75-UR(ﾊﾝﾏｰ)
3	ストッパー付ステンレスキャスター	ﾅｲﾛﾝ･ｳﾚﾀﾝ車	2	315EA-75-UR(ﾊﾝﾏｰ)
4	蓋本体	SUS304	1	250A(34-1-2-0028768)
5	Oリング（G270）	ｼﾘｺﾝｺﾞﾑ	1	250A（協和ステンレス）
6	K3Kクランプ	SCS13	1	250A（協和ステンレス）
7	ガスケット（A）	ｼﾘｺﾝｺﾞﾑ	1	2S（トーステ）
8	クランプバンド（A）	SCS13	1	2S（トーステ）
9	キャップヘルール（厚板タイプ）（A）	SUS304	1	2S(16AMD(11))(ﾄｰｽﾃ)
10	ガスケット（B）	ｼﾘｺﾝｺﾞﾑ	3	1.5S（トーステ）
11	クランプバンド（B）	SCS13	4	1S/1.5S（トーステ）
12	キャップヘルール（厚板タイプ）（B）	SUS304	1	1.5S(16AMD(11))(ﾄｰｽﾃ)
13	安全弁（S-3-0.18）	SUS304	1	1.5S(44-1-2-0033738)
14	圧力計（PV-P-3-0.4）	要部SUS	1	1.5S(44-1-2-0033740)
15	ガスケット（C）	ｼﾘｺﾝｺﾞﾑ	1	1S（トーステ）
16	手動二方サニタリーボールバルブ	SUS316L	1	1S(Oﾘﾝｸﾞｼﾘｺﾝ)(ﾄｰｽﾃ)

製品仕様	
本体使用圧力	0 ～ 0.18MPa
本体使用温度	60℃（内容液沸点未満）
本体全容量	約 22.4L
安全弁吹出し圧力	0.18MPa
圧力計表示範囲	0 ～ 0.4MPa
ジャケット使用圧力	0 ～ 0.18MPa
ジャケット使用温度	冷水～温水
ジャケット容量	約 8.9L
大気圧を基準（0）とした差圧である	
重量	約 28.5kg
適正使用積載重量	製品含んで 122kg以下

注記
内外面#320バフ研磨

3			
2			
1	No.21579	前澤	2022.1.15
No.	変更番号	氏名	日付

板金溶接組立の寸法許容差は±1%又は5mmの大きい値

	製図	設計	検図	承認
氏名	池田	池田	櫂谷	櫂谷
日付	H27.11.10	H27.11.10		

名称　ジャケット型ヘルールオープン加圧容器 脚付 加圧ユニット PCN-F-J-L-20-UT

図番　HP-1-2-0033850-1

尺度　1：8　1：4　1：3

参考図　-　得意先名　規格

日東金属工業株式会社

1 図面整理