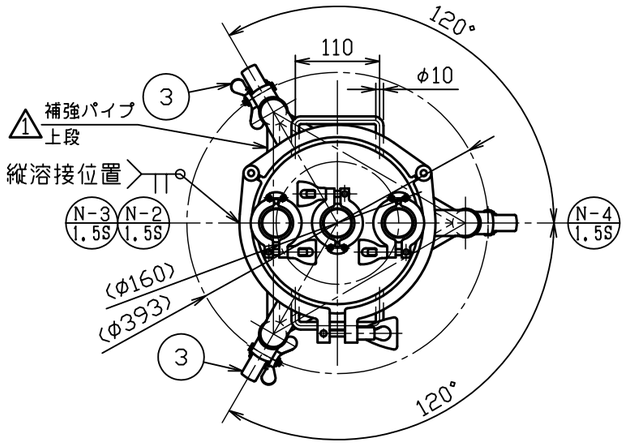

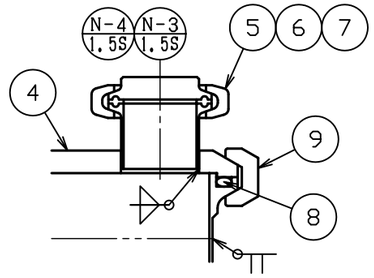

A部詳細図　S＝1：3

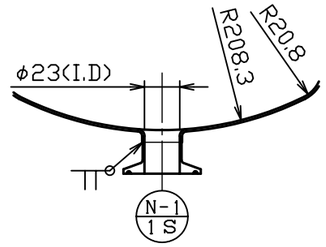

ドレン部詳細図　S＝1：4

No.	品名	材質	個数	備考
1	容器本体	SUS304	1	200A(34-1-2-0028762)
2	ステンレスキャスター	ﾅｲﾛﾝ･ｳﾚﾀﾝ車	1	320EA-75-UR(ﾊﾝﾏｰ)
3	ストッパー付ステンレスキャスター	ﾅｲﾛﾝ･ｳﾚﾀﾝ車	2	315EA-75-UR(ﾊﾝﾏｰ)
4	蓋本体	SUS304	1	200A(34-1-2-0028755)
5	キャップヘルール（厚板タイプ）	SUS304	3	1.5S(16AMD(11))(ﾄｰｽﾃ)
6	ガスケット	ｼﾘｺﾝｺﾞﾑ	3	1。5S（トーステ）
7	クランプバンド	SCS13	3	1。5S（トーステ）
△2 8	Oリング（G220）	ｼﾘｺﾝｺﾞﾑ	1	200A（協和ステンレス）
9	K3Kクランプ	SCS13	1	200A（協和ステンレス）

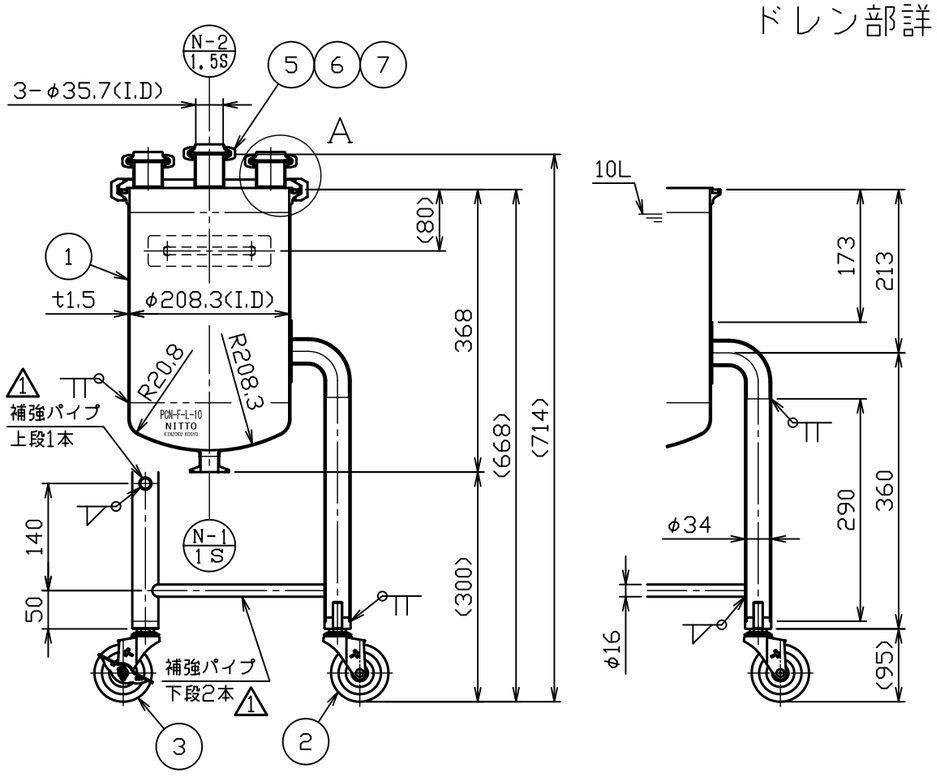

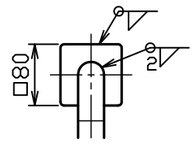

製品仕様	
本体使用圧力	0 ～ 0。18MPa
大気圧を基準（0）とした差圧である	
本体使用温度	常温
全容量	約 11。8L

注記
内外面#320バフ研磨
適正使用積載重量は製品重量を含んで
122kg以下で使用してください

△3			
△2	No。15508	新田	H27.1.19
△1	No。12630	原口	H25.1.7
No。	変更番号	氏名	日付

板金溶接組立の寸法許容差は±1％又は5mmの大きい値

	製図	設計	検図	承認
氏名	岸	岸	岸	岸
日付	H22.1.27	H22.1.27		

名称	ヘルールオープン加圧容器 脚付 PCN-F-L-10
図番	HP-1-2-0028742-△2
尺度	1：8　1：4　1：3
参考図	-
得意先名	規格

日東金属工業株式会社