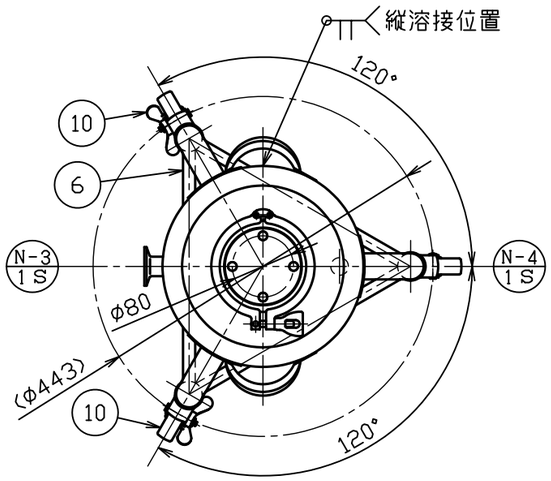

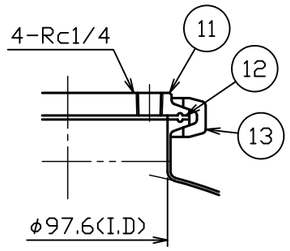

A部詳細図　S＝1：3

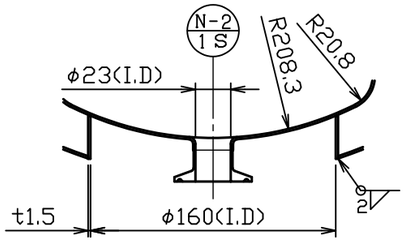

ドレン部詳細図　S＝1：4

No.	品　　名	材 質	個 数	備　　考
1	内槽	SUS304	1	t1.5(34-1-2-0028587)
2	ジャケット	SUS304	1	t1.5(34-1-2-0028588)
3	当板	SUS304	3	t１．５×□８０
4	ネック付エルボ	SUS304	3	φ３４×t２．０
5	化粧パイプ（A）	SUS304	3	φ34Xt1.5-L290
6	化粧パイプ（B）	SUS304	1	φ16Xt1.2-L304
7	化粧パイプ（C）	SUS304	2	φ16Xt1.2-L304
8	キャスター取付座	SUS304	3	M12(44-1-1-0000044)
9	ステンレスキャスター	ﾅｲﾛﾝ･ｳﾚﾀﾝ車	1	320EA-75-UR(ﾊﾝﾏｰ)
10	ストッパー付ステンレスキャスター	ﾅｲﾛﾝ･ｳﾚﾀﾝ車	2	315EA-75-UR(ﾊﾝﾏｰ)
11	4Sキャップヘルール（4-Rc1/4付）	SUS304	1	4S(44-1-1-0028573)
12	ガスケット	ｼﾘｺﾝｺﾞﾑ	1	４Ｓ（トーステ）
13	クランプバンド	SCS13	1	４Ｓ（トーステ）

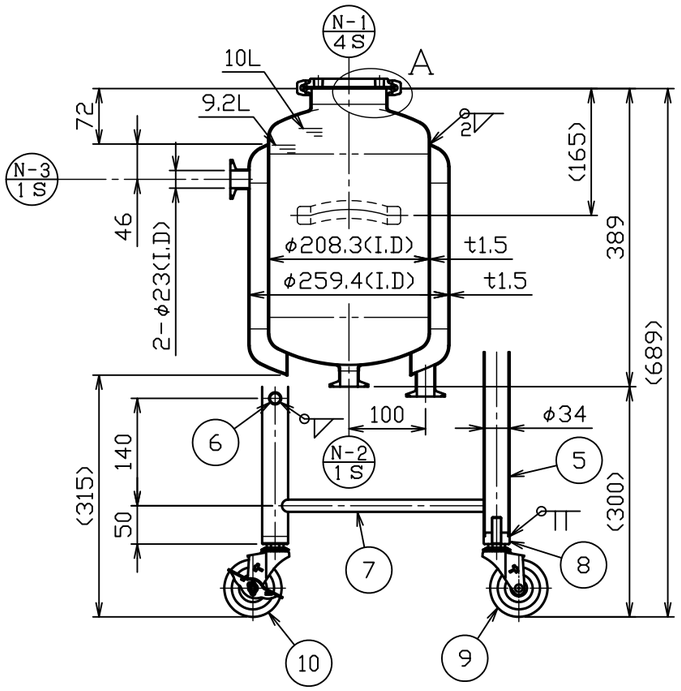

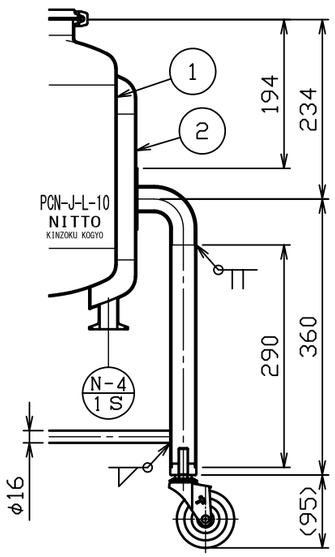

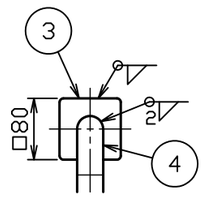

製品仕様	
本体使用圧力	0 ～ 0．4MPa
本体使用温度	60℃（内容液沸点未満）
本体全容量	約 10．7L
ジャケット使用圧力	0 ～ 0．18MPa
ジャケット使用温度	冷水～温水
ジャケット容量	約 5．3L
大気圧を基準（0）とした差圧である	

注記
内外面#３２０バフ研磨
許容荷重は製品重量を含み１２２ｋｇ

No.	変更番号	氏名	日付
3			
2			
1	No．21578	堀井	2021.10.25

板金溶接組立の寸法許容差は±１％又は５ｍｍの大きい値

	製図	設計	検図	承認
氏名	岸	岸	小野寺	小野寺
日付	H22.1.16	H22.1.16		

名称	ジャケット型加圧容器 脚付 PCN－J－L－10
図番	HP－1－2－0028568－1
尺度	1：8　1：4　1：3
参考図	-
得意先名	規格

日東金属工業株式会社

1 図面整理