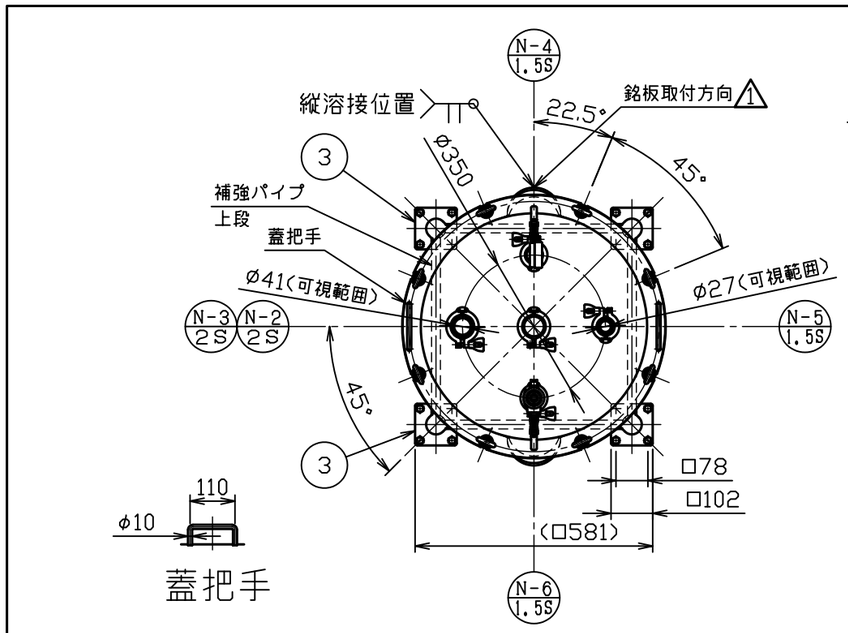

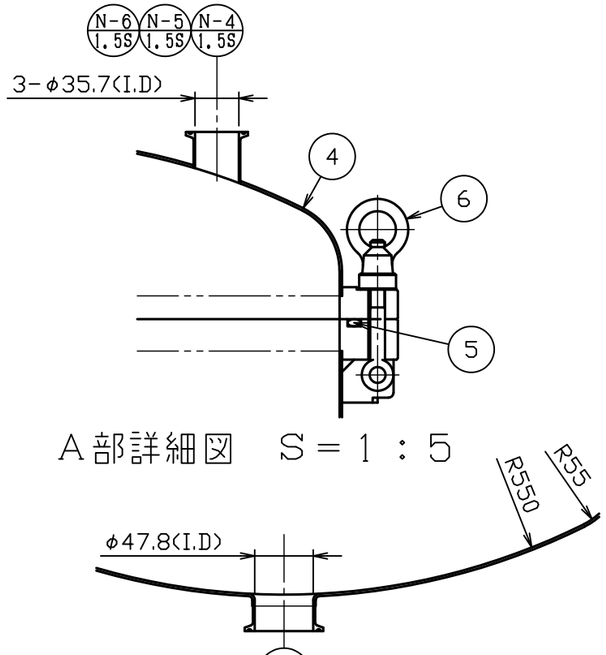

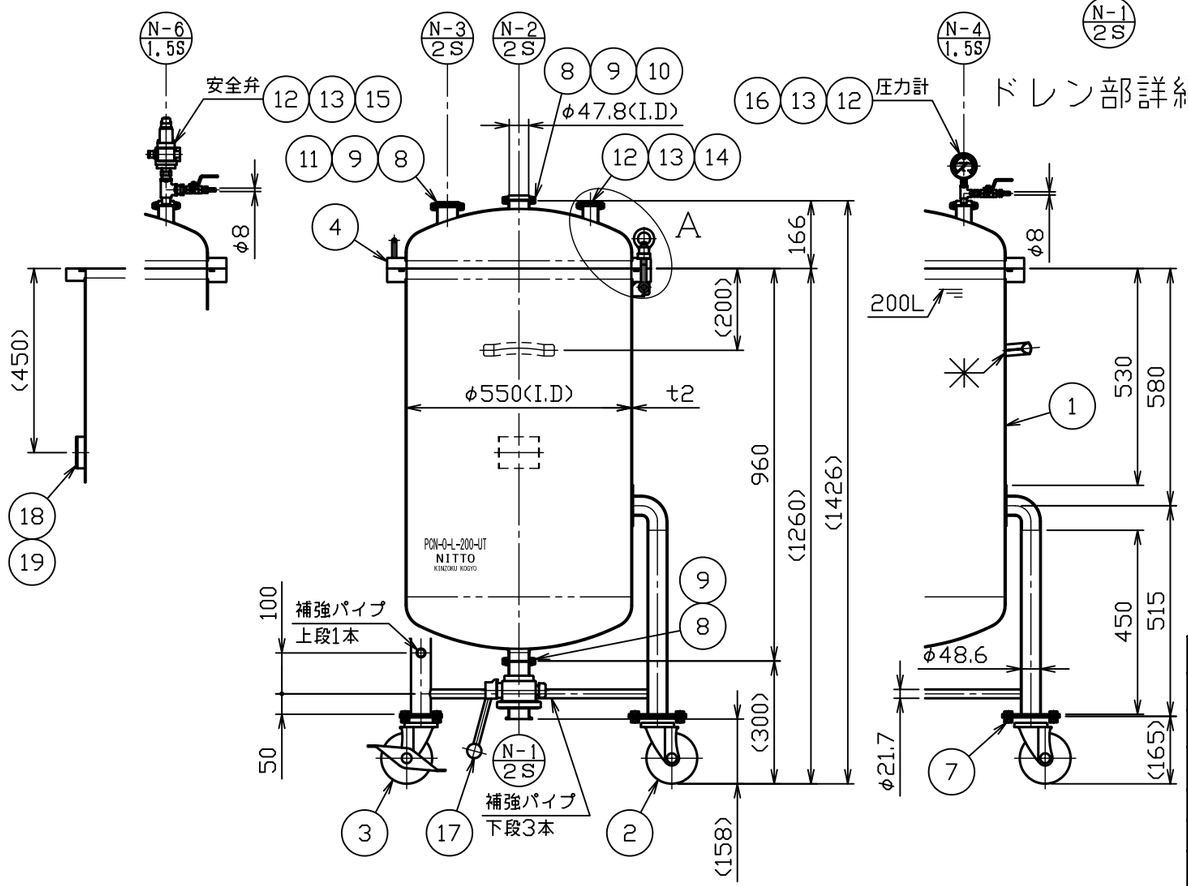

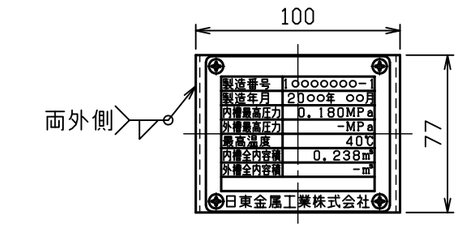

1 銘板詳細図 S＝1：3

□100

注記
内外面#320バフ研磨

No.	品名	材質	個数	備考
1	容器本体	SUS304	1	t2.0(34-1-2-0029062)
2	ステンレスキャスター	ﾅｲﾛﾝ･ｳﾚﾀﾝ車	2	SU-STC-125-GNU(ﾅﾝｼﾝ)
3	ストッパー付ステンレスキャスター	ﾅｲﾛﾝ･ｳﾚﾀﾝ車	2	SU-STC-125-GNU-S-2(ﾅﾝｼﾝ)
4	蓋本体	SUS304	1	t2.0(34-1-2-0029052)
5	Oリング	ｼﾘｺﾝｺﾞﾑ	1	P570
6	スイングボルト（M12－L110）	SCS13	8	M12(44-1-2-0029024)
7	六角ボルト（全ねじ，N，SW付）	SUS304	16	M10－L20
8	ガスケット（A）	ｼﾘｺﾝｺﾞﾑ	3	2S（トーステ）
9	クランプバンド（A）	SCS13	3	2S（トーステ）
10	キャップヘルール（厚板タイプ）	SUS304	1	2S(16AMD(11))(ﾄｰｽﾃ)
11	のぞき窓（NM－2S）	耐熱強化ｶﾞﾗｽ	1	2S(44-1-2-0029366)
12	ガスケット（B）	ｼﾘｺﾝｺﾞﾑ	3	1．5S（トーステ）
13	クランプバンド（B）	SCS13	3	1．5S（トーステ）
14	のぞき窓（NM－1．5S）	耐熱強化ｶﾞﾗｽ	1	1.5S(44-1-2-0029365)
15	安全弁（S－4－0．18）	SUS304	1	1.5S(44-1-2-0033739)
16	圧力計（PV－P－3－0．4）	要部SUS	1	1.5S(44-1-2-0033740)
17	手動二方サニタリーボールバルブ	SUS316L	1	2S(Oﾘﾝｸﾞｼﾘｺﾝ)(ﾄｰｽﾃ)
1 18	容器用銘板取付座	SUS304	1	t2.0(44-1-1-0040365)
1 19	容器用銘板	SUS304	1	t1.5(44-1-1-0040366)

製品仕様	
本体使用圧力	0 ～ 0．18MPa
本体使用温度	常温
全容量	約 238．1L
安全弁吹出し圧力	0．18MPa
圧力計表示範囲	0 ～ 0．4MPa
大気圧を基準（0）とした差圧である	
重量	約 98kg
適正使用積載重量	製品含んで 490kg以下

No.	変更番号	氏名	日付
3			
2			
1	No．21557	堀井	2021.8.30

板金溶接組立の寸法許容差は±1％又は5mmの大きい値

	製図	設計	検図	承認
氏名	栗原	栗原	小野寺	小野寺
日付	H27.11.10	H27.11.10		

名称：フランジオープン加圧容器 脚付 加圧ユニット PCN－O－L－200－UT

図番：HP－1－2－0033862－1

尺度：1：15 1：5 1：3

参考図：－ 得意先名： 規格

日東金属工業株式会社