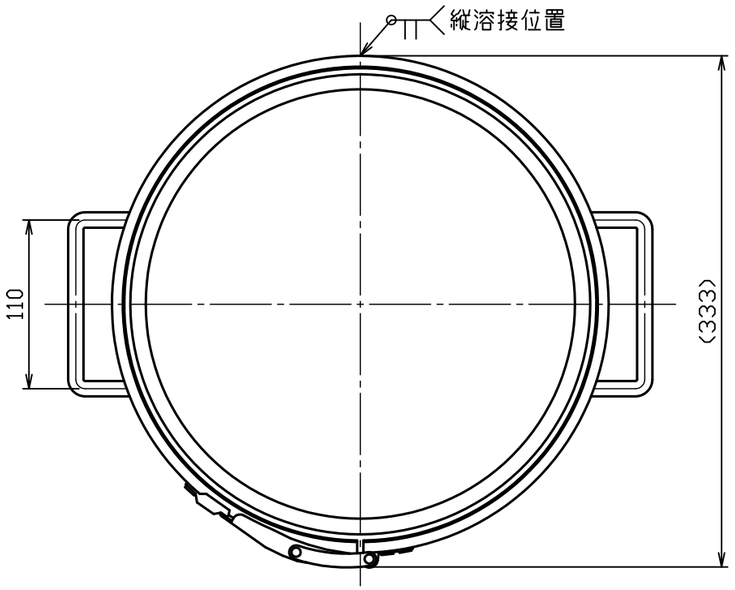

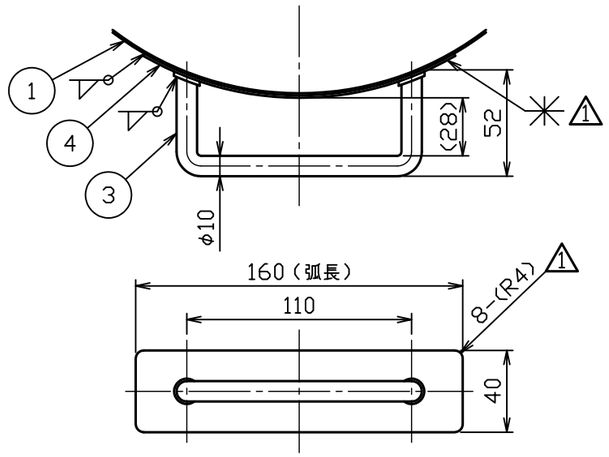

把手部詳細図　S＝1：3

No。	品　　名	材 質	個 数	備　　考
1	胴板	SUS316L	1	t１。０
2	底板	SUS316L	1	t１。０
3	サニタリー把手	SUS304	2	φ１０丸棒
4	サニタリー把手用当板（大）	SUS304	2	t１。２
5	CTL用蓋	SUS316L	1	３０用（t１。０）
6	CTL用パッキン	ｼﾘｺﾝｺﾞﾑ	1	３０用
7	レバーバンド	SUS304	1	３０用

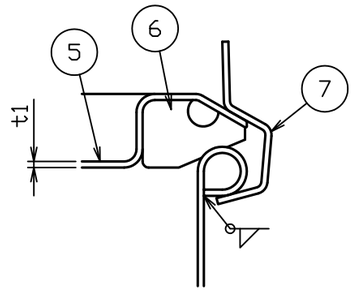

A部詳細図　S＝1：1

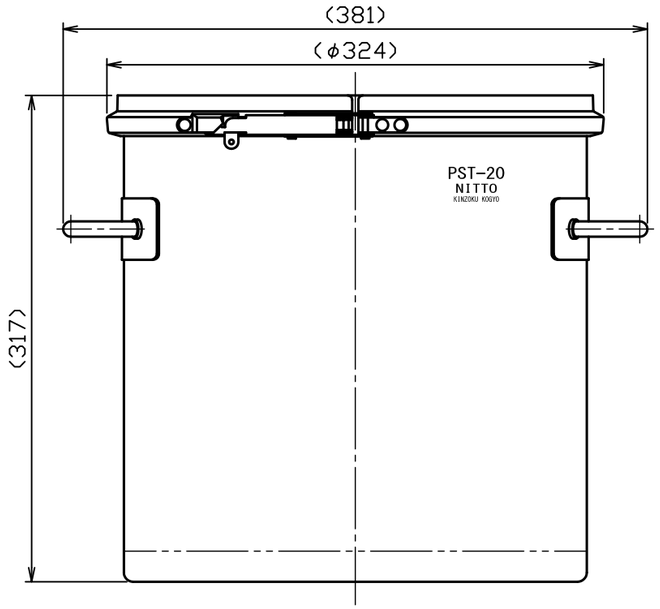

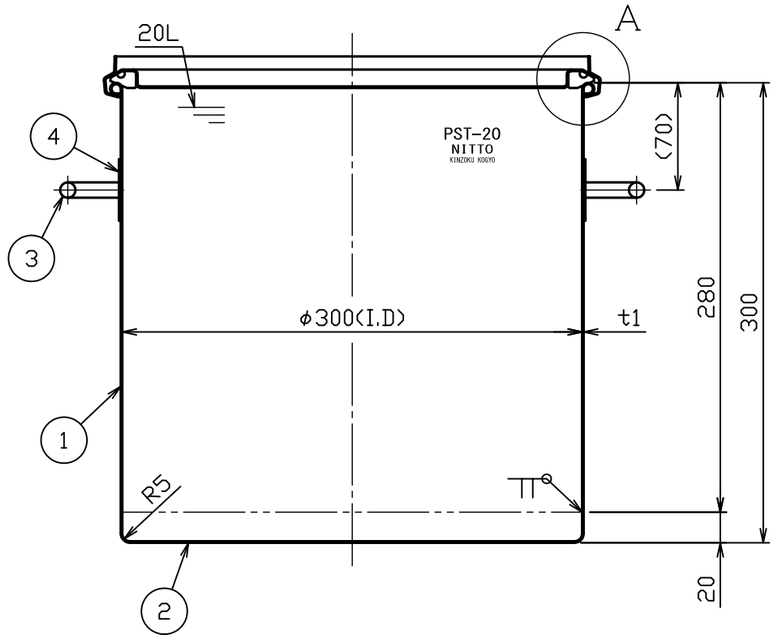

注記
内外面＃３２０バフ研磨後、
内面のみ電解研磨
容量　約２０Ｌ
寸法。外観検査書付
ミルシート。電解研磨証明書付

No。	変 更 番 号	氏 名	日 付
3			
2			
1	No。12535	羽飼	H24.6.6

板金溶接組立の寸法許容差は±１％又は５ｍｍの大きい値

	製 図	設 計	検 図	承 認
氏 名	岸	岸	鈴木	鈴木
日 付	H22.4.21	H22.4.21		

名称	医薬品保管容器 PST-20
図番	HP-1-2-0029325-1
尺 度	1：4　1：3　1：1
参考図	34-1-2-0029332
得意先名	規格

日東金属工業株式会社