	No.	品　　名	材 質	個 数	備　　考
2	1	胴板	SUS304	1	t1.2(44-1-1-0030197)
2	2	底板	SUS304	1	t1.2(44-1-1-0001176)
2	3	上板	SUS304	1	t1.2(44-1-1-0000861)
	4	PSW用ノズル	SUS304	1	44-1-1-0000857
	5	PSW用キャップ（φ101）	SUS304	1	44-1-1-0027188
	6	PSW用φ102平パッキン	ｺﾞｱﾃｯｸｽ	1	t1.0(44-1-1-0027189)

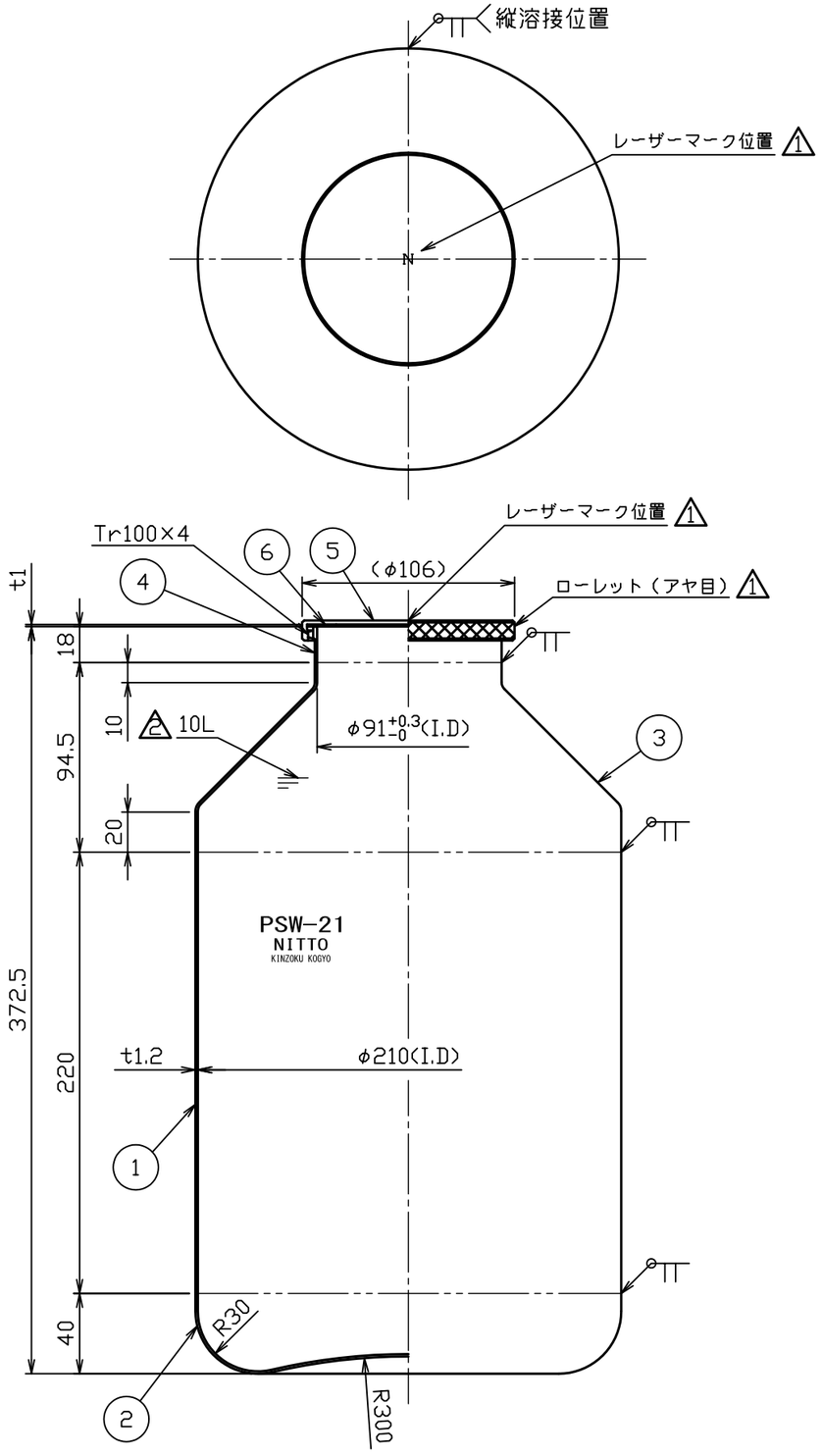

注記
内外面バフ研磨
容量　約10L

レーザーマーク詳細
文字：N
文字高さ：5mm

3				名称	広口ボトル（φ101）PSW-21
2	No. 10596	鈴木	H22.9.7	図番	HP-1-2-0027192-2
1	No. 07042	山田	H19.8.16		
No.	変更番号	氏名	日付	尺度	1：3
板金溶接組立の寸法許容差は±1%又は5mmの大きい値				参考図	得意先名　規格

	製図	設計	検図	承認
氏名	山田	山田	岸	岸
日付	H19.7.9	H19.7.9		

日東金属工業株式会社