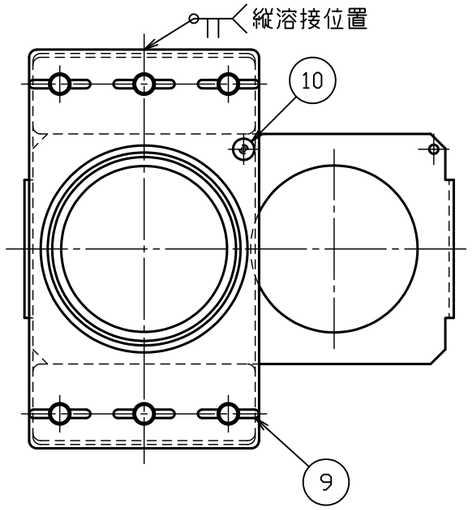

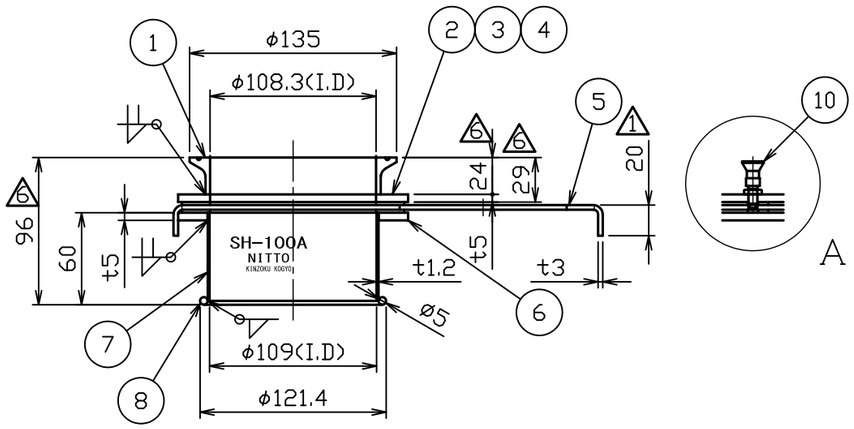

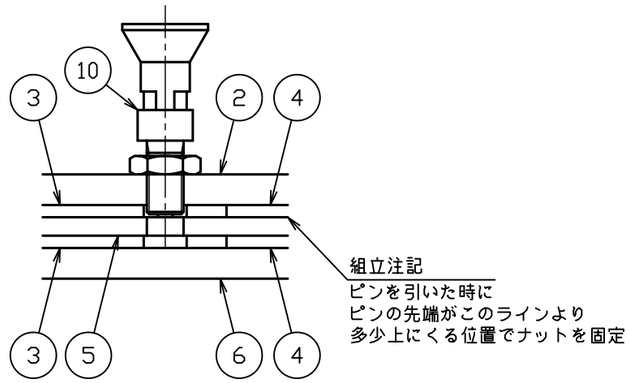

△4 A部詳細図　S＝1：1

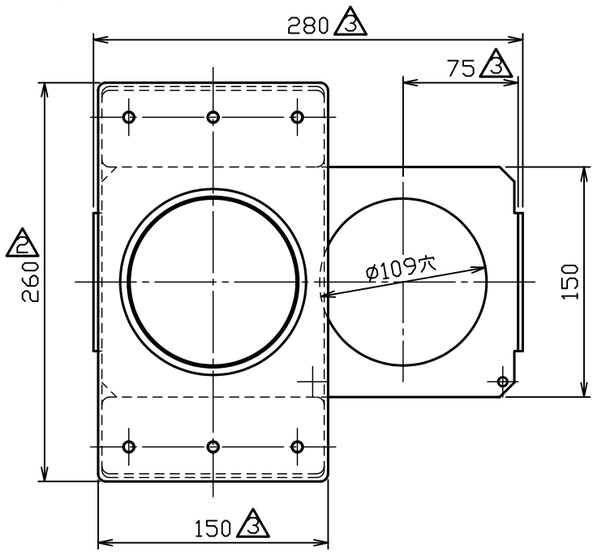

	No。	品　　名	材 質	個 数	備　　考
△6	1	高圧用ヘルール（パッキン）	SUS304	1	100A(44-1-1-0038215)
△3△2	2	角フランジ（A）	SUS304	1	t5.0(44-1-1-0027135)
△3△2	3	パッキン	PTFE	2	t2.0(44-1-1-0027136)
△3△2	4	スペーサー	PTFE	2	t3.0(44-1-1-0027137)
△5△3	5	シャッター	SUS304	1	t3.0(34-1-1-0027138)
△3△2	6	角フランジ（B）	SUS304	1	t5.0(44-1-1-0027139)
	7	短管	SUS304	1	t1.2X57.5X346
	8	丸棒	SUS304	1	φ5.0
	9	蝶ボルト（1種）（SW付）	SUS304	6	M8－L25
△3	10	インデックスプランジャー（ノーズロック型）	SUS	1	NDXN 6ALW-ASUS(イマオ)

注記
内外面#320バフ研磨

No。	変更番号	氏名	日付
△6	No。17593	青木	H29.11.15
△5	No。17521	高橋	H29.4.7
△4	No。17520	池田	H29.3.21
△3	No。16519	鈴木	H28.2.4
△2	No。12513	松本	H24.2.10
△1	No。11590	鈴木	H23.11.11

板金溶接組立の寸法許容差は±1％又は5mmの大きい値

	製図	設計	検図	承認
氏名	山田	山田	池田	池田
日付	H19.6.27	H19.6.27		

名称	シャッター弁 SH－100A
図番	HP-1-2-0027134-△6
尺度	1：4　1：1
参考図	得意先名　規格

日東金属工業株式会社