	No.	品　　名	材 質	個 数	備　　考
	1	溶接ヘルール	SUS304	1	4S-L20.5(トーステ)
△1	2	角フランジ（A）	SUS304	1	t5.0(44-1-1-0027129)
△1	3	パッキン	PTFE	2	t2.0(44-1-1-0027130)
	4	スペーサー	PTFE	2	t3.0(44-1-1-0027131)
△3△1	5	シャッター	SUS304	1	t3.0(34-1-1-0027132)
	6	角フランジ（B）	SUS304	1	t5.0(44-1-1-0027133)
△4	7	サニタリーパイプ	SUS304	1	4S－L31
△4	8	R加工ヘルール	SUS304	1	4S(44-1-1-0039834)
	9	蝶ボルト（1種）（SW付）	SUS304	6	M8－L25
△1	10	インデックスプランジャー(ノーズロック型)	SUS	1	NDXN 6ALW-ASUS(イマオ)

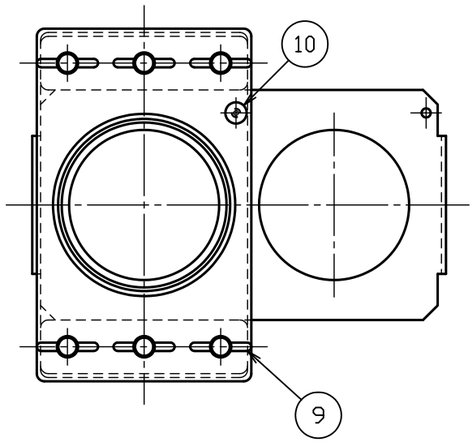

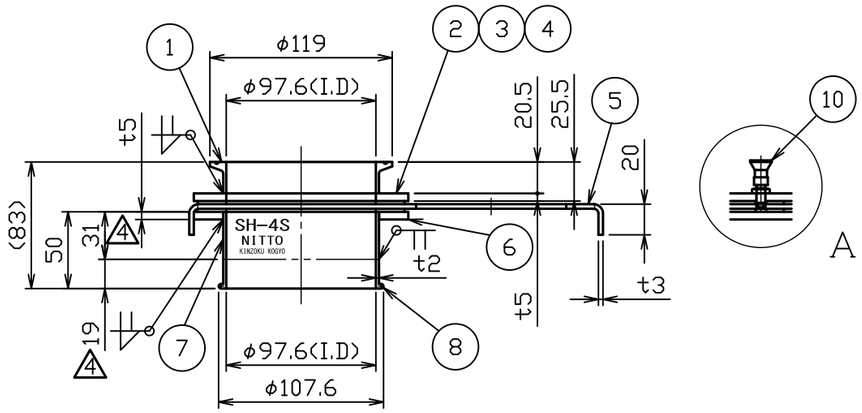

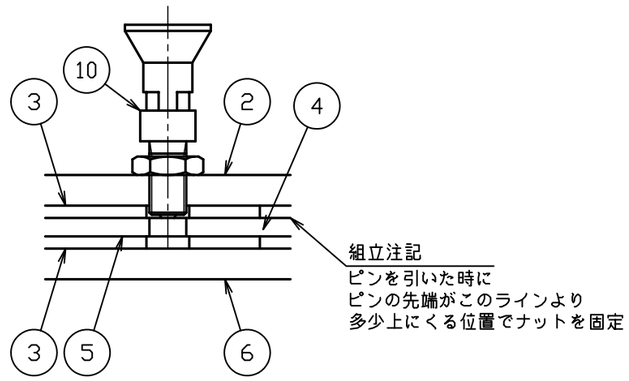

△2 A部詳細図　S＝1：1

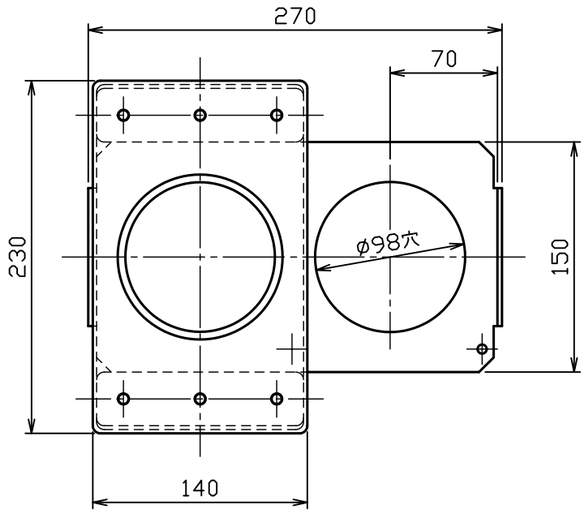

注記
内外面#320バフ研磨

△4	No. 20552	前澤	2020.6.9
△3	No. 17521	高橋	H29.4.7
△2	No. 17520	池田	H29.3.21
△1	No. 16519	鈴木	H28.2.4
No.	変 更 番 号	氏 名	日 付

板金溶接組立の寸法許容差は±1%又は5mmの大きい値

	製 図	設 計	検 図	承 認
氏 名	山田	山田	櫂谷	櫂谷
日 付	H19.6.27	H19.6.27		

名称	シャッター弁 SH－4S		
図番	HP－1－2－0027128－△4		
尺 度	1：4　1：1		
参考図		得意先名	規格

日東金属工業株式会社