No.	品　　名	材 質	個 数	備　　考
1	溶接ヘルール	SUS304	1	4S−L20．5(トーステ)
2	角フランジ（A）	SUS304	1	t5.0(44-1-1-0027129)
3	パッキン	PTFE	2	t2.0(44-1-1-0027130)
4	スペーサー	PTFE	2	t3.0(44-1-1-0027131)
5	シャッター	SUS304	1	t3.0(34-1-1-0027132)
6	角フランジ（B）	SUS304	1	t5.0(44-1-1-0027133)
7	溶接ロングヘルール	SUS304	1	4S−L42(トーステ)
8	蝶ボルト（1種）（SW付）	SUS304	6	M8−L25
9	インデックスプランジャー(ノーズロック型)	SUS	1	NDXN 6ALW-ASUS(イマオ)

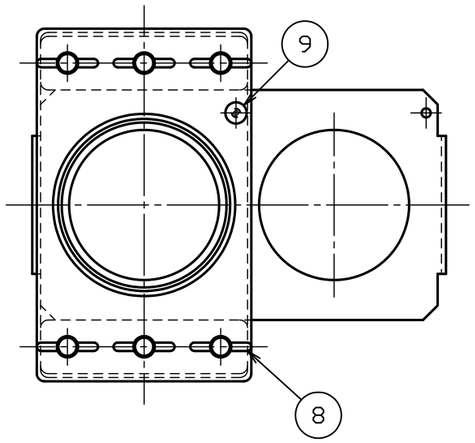

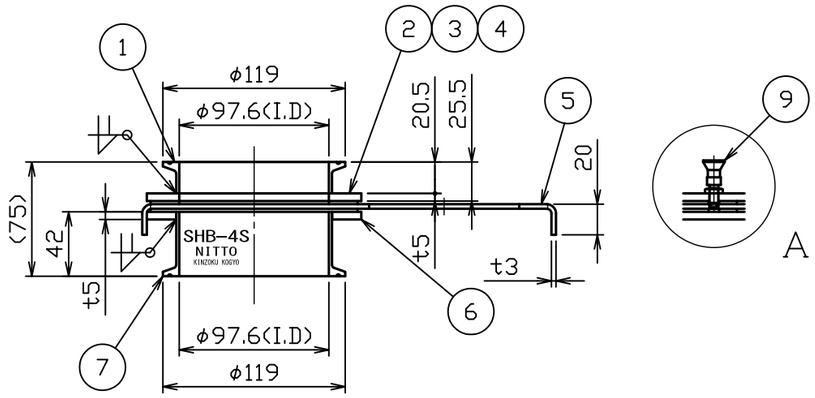

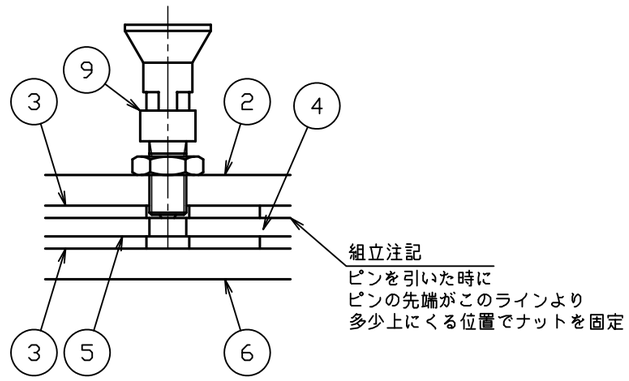

A部詳細図　S＝1：1

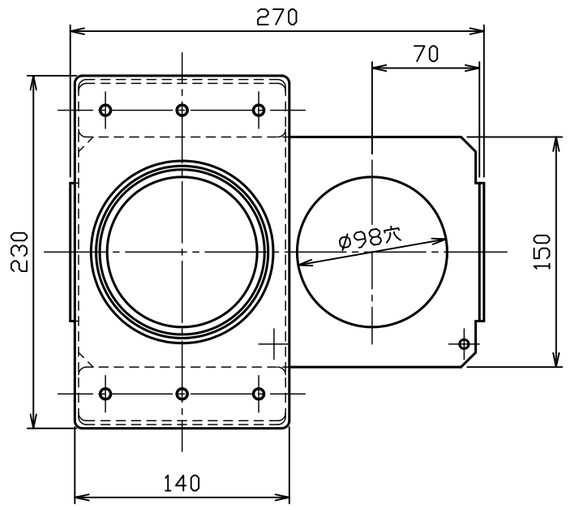

注記
内外面#320バフ研磨
ヘルール取付方向注意

3			
2			
1			
No.	変更番号	氏名	日付

板金溶接組立の寸法許容差は±1%又は5mmの大きい値

	製図	設計	検図	承認
氏名	櫂谷	櫂谷	小野寺	小野寺
日付	2019.7.22	2019.7.22		

名称	シャッター弁　両ヘルールタイプ SHB−4S
図番	HP−1−2−0039104−0
尺度	1：4　1：1
参考図	得意先名　規格

日東金属工業株式会社