No.	品名	材質	個数	備考
1	胴板	SUS304	1	t１．０
2	底板	SUS304	1	t１．０
3	丸棒把手	SUS304	2	φ10(44-1-4-0010903)
4	当板	SUS304	2	t1.2(44-1-4-0010866)
5	ストック蓋	SUS304	1	２１用（ｔ０．８）

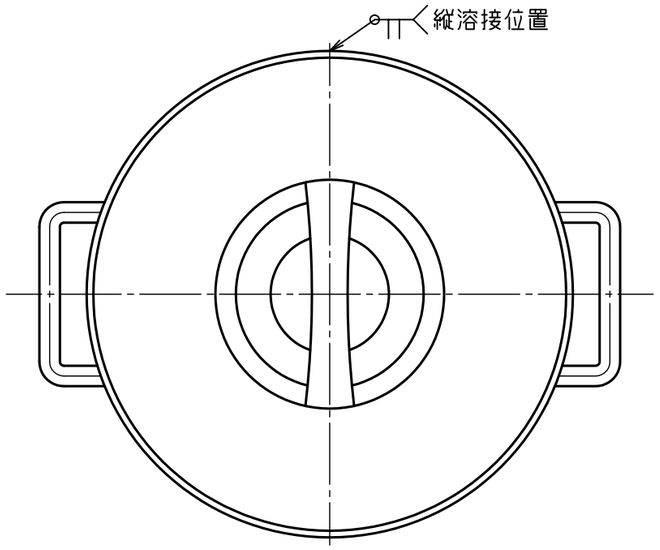

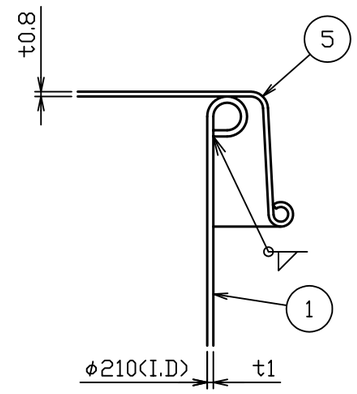

A部詳細図　S＝1：1

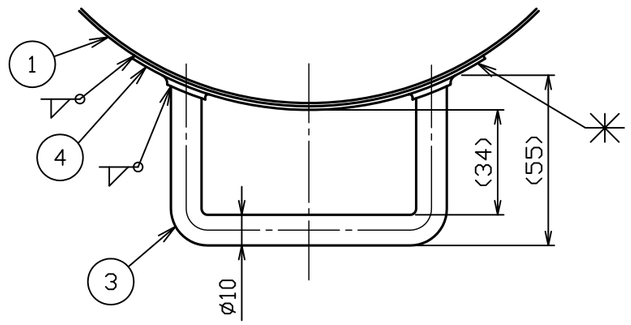

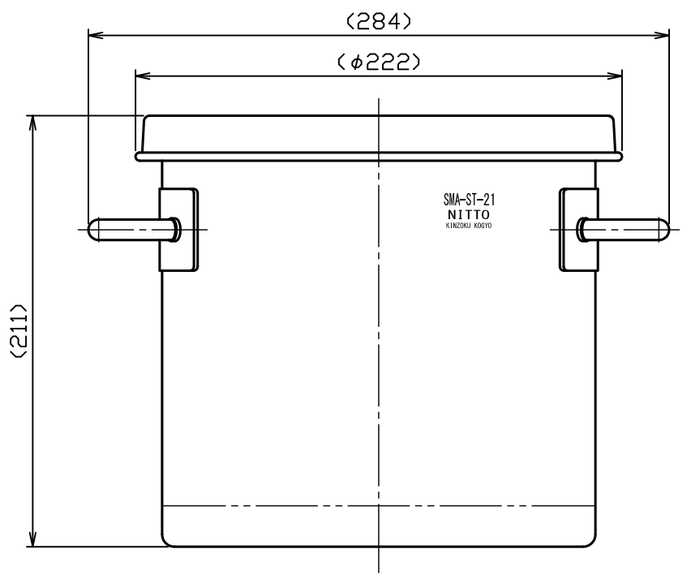

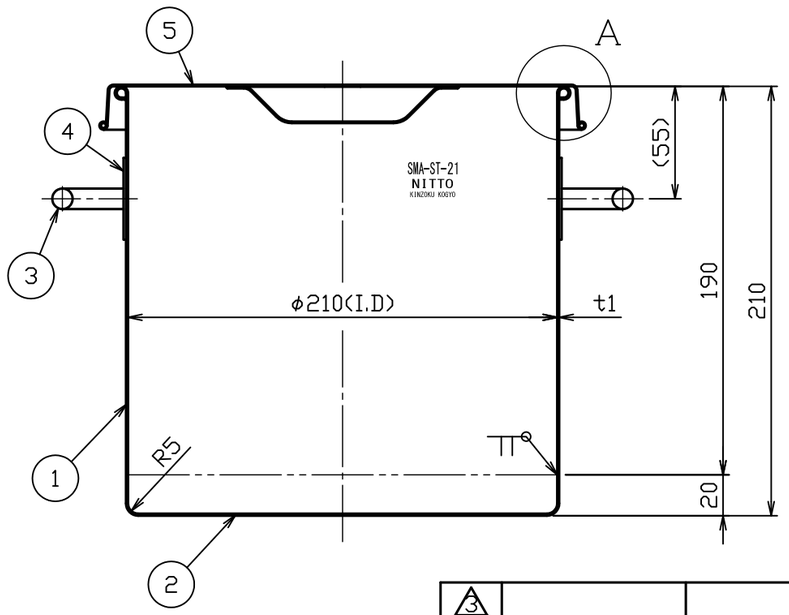

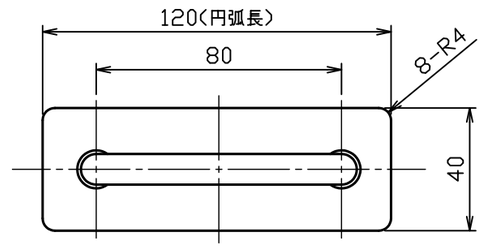

把手部詳細図　S＝1：2

注記
内外面バフ研磨
容量　7L

No.	変更番号	氏名	日付
3			
2			
1			

板金溶接組立の寸法許容差は±1％又は5mmの大きい値

	製図	設計	検図	承認
氏名	野村	野村	青木	青木
日付	H28.3.7	H28.3.7		

名称：サニタリー汎用容器 SMA-ST-21 ストック蓋付

図番：HP-1-2-0034921 0

尺度：1：3　1：1　1：2

参考図　得意先名　規格

日東金属工業株式会社