No。	品　　名	材 質	個 数	備　　考
1	胴板	SUS304	1	t0。8
2	底板	SUS304	1	t0。8
3	把手（小）	SUS304	2	規格
△2 4	ストック蓋	SUS304	1	27用（t0。8）

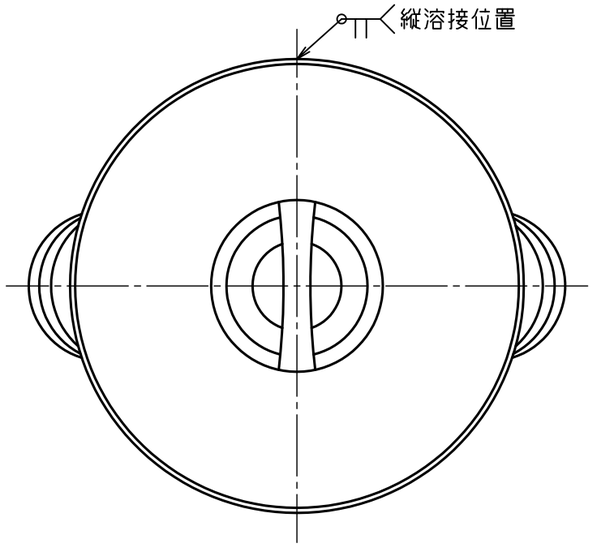

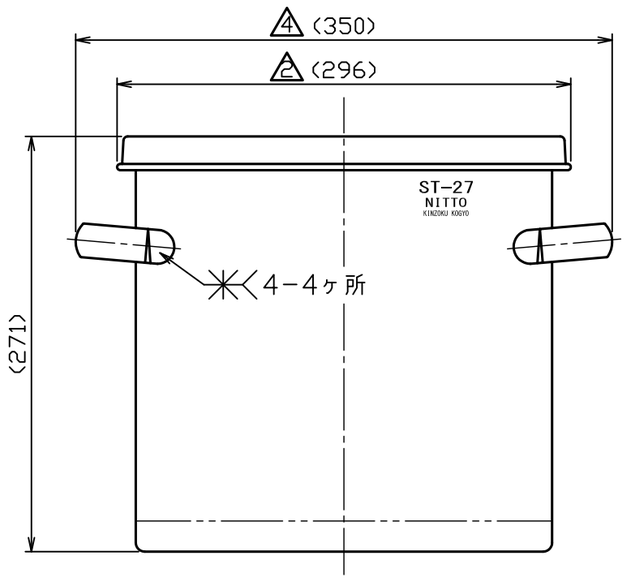

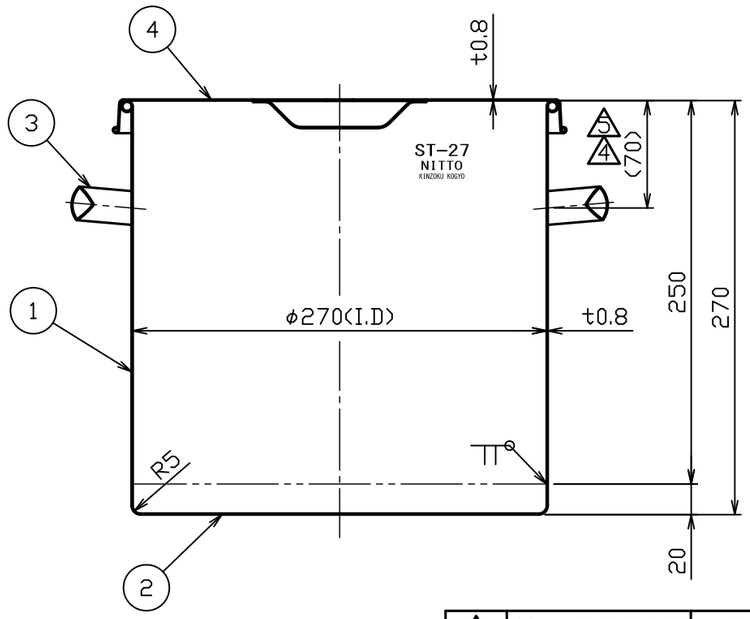

注記
内外面バフ研磨
容量　15L

△5	No。09515	鈴木	H21.10.5
△4	No。05087	新井	H18.1.16
△3	No。05027	小黒	H17.3.24
△2	No。02097	新井	H14.8.19
△1	No。98238	波多野	H10.8.10
No。	変 更 番 号	氏 名	日 付

板金溶接組立の寸法許容差は±1%又は5mmの大きい値

	製 図	設 計	検 図	承 認
氏 名	波多野	波多野	藤原	藤原
日 付	H6.4.21	H6.4.21		

名称	貯蔵容器 ST-27　ストック蓋付
図番	HP-1-2-0002950-△5
尺 度	1：4
参考図	得意先名　規格

日東金属工業株式会社

△2 蓋、スピニング加工へ移行
△3△1 図面整理