No。	品　　名	材 質	個 数	備　　考
1	胴板	SUS304	1	t０。９
2	底板	SUS304	1	t０。９
3	把手（中）	SUS304	2	規格
4	ストック蓋	SUS304	1	３９用（t０。８）

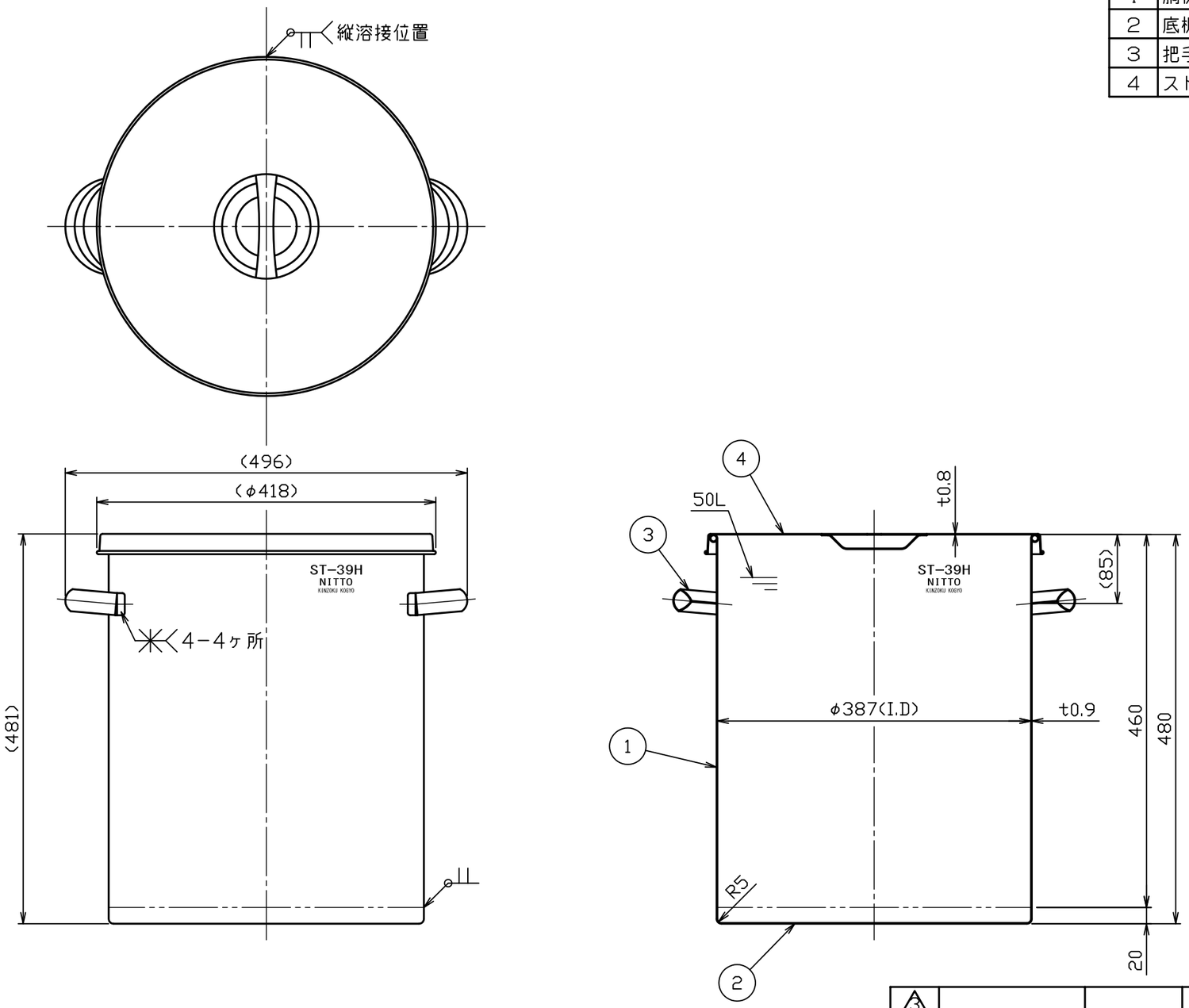

注記
内外面バフ研磨
容量　５０Ｌ

3			
2			
1			
No。	変 更 番 号	氏 名	日 付

板金溶接組立の寸法許容差は±１％又は５ｍｍの大きい値

	製 図	設 計	検 図	承 認
氏 名	堀井	堀井	新田	新田
日 付	H27.4.8	H27.4.8		

名称	貯蔵容器 ＳＴ－３９Ｈ　ストック蓋付
図番	HP-1-2-0033296-1
尺 度	１：６
参考図	-
得意先名	規格

日東金属工業株式会社