No。	品　　名	材 質	個 数	備　　考
1	胴板	SUS316L	1	t１。０
2	底板	SUS316L	1	t１。０
3	把手（大）	SUS304	2	規格
4	ストック蓋	SUS316L	1	４３用（t１。０）

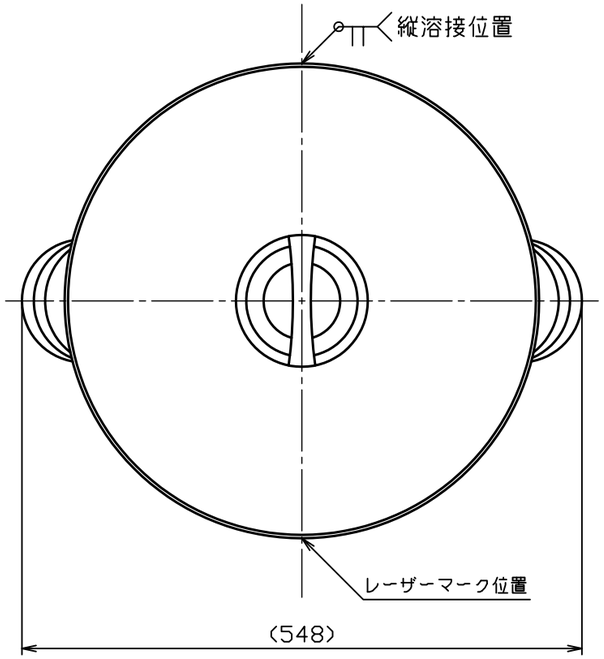

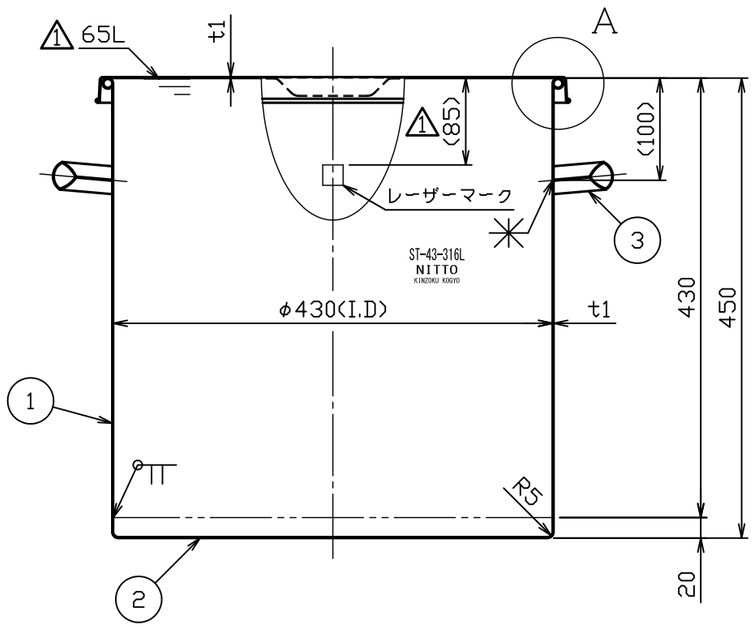

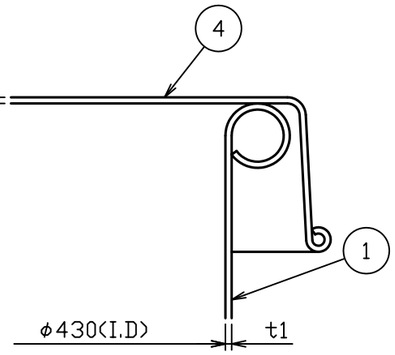

A部詳細図　S＝1：1

1レーザーマーク詳細図　S＝2：1

注記
内外面バフ研磨
容量　６５Ｌ

3				名称	貯蔵容器 ST－43－316L（ストック蓋付）
2					
1	No。16512	鈴木	H28.1.20	図番	HP-1-2-0027564-1
No。	変更番号	氏名	日付	尺度	1：6　1：1　2：1
板金溶接組立の寸法許容差は±1％又は5mmの大きい値				参考図	得意先名　規格
	製図	設計	検図	承認	日東金属工業株式会社
氏名	阿蘇谷	阿蘇谷	堀越	堀越	
日付	H20.8.27	H20.8.27			