No。	品　　名	材 質	個 数	備　　考
1	胴板	SUS304	1	t１。０
2	底板	SUS304	1	t１。０
3	把手（大）	SUS304	2	規格
4	ストック蓋	SUS304	1	４３用（t０。８）

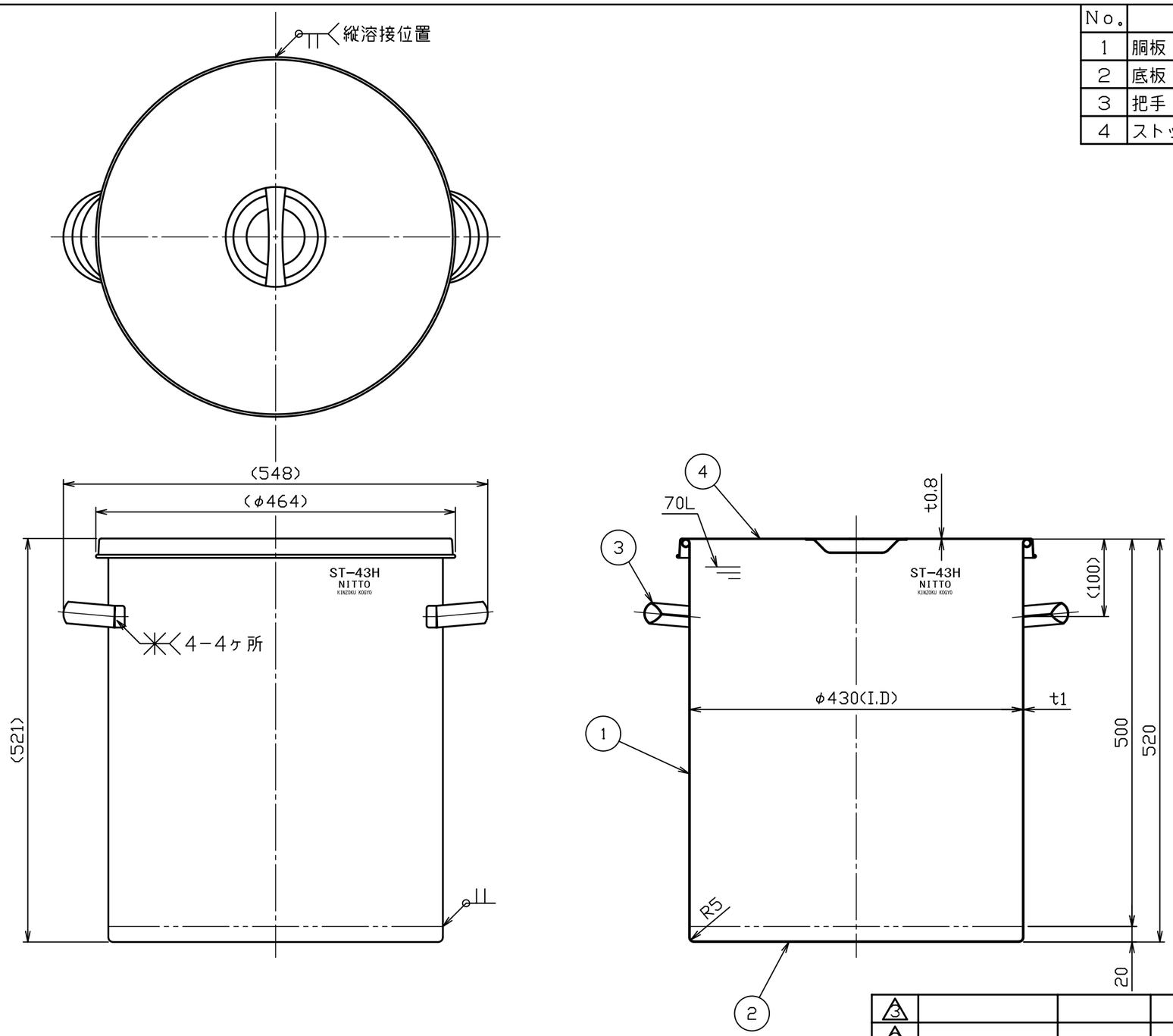

注記
内外面バフ研磨
容量　７０Ｌ

No。	変更番号	氏名	日付
3			
2			
1			

板金溶接組立の寸法許容差は±１％又は５ｍｍの大きい値

	製図	設計	検図	承認
氏名	堀井	堀井	新田	新田
日付	H27.4.8	H27.4.8		

名称	貯蔵容器 ST－43H　ストック蓋付
図番	HP-1-2-0033297-0
尺度	1：6
参考図	-
得意先名	規格

日東金属工業株式会社