No。	品　　名	材 質	個 数	備　　考
1	胴板	SUS304	1	t１。２
2	底板	SUS304	1	t１。２
3	把手（大）	SUS304	２	規格
△3 4	ストック蓋	SUS304	1	４７用（t０。８）

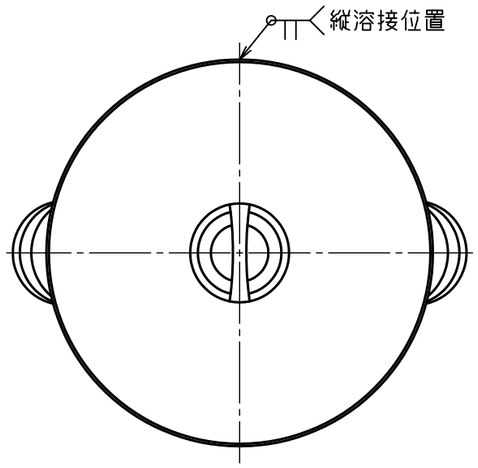

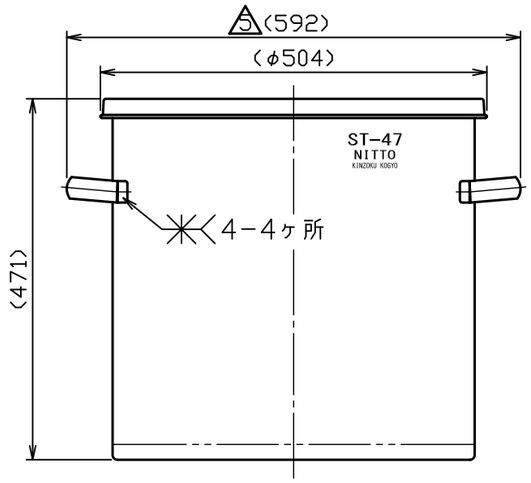

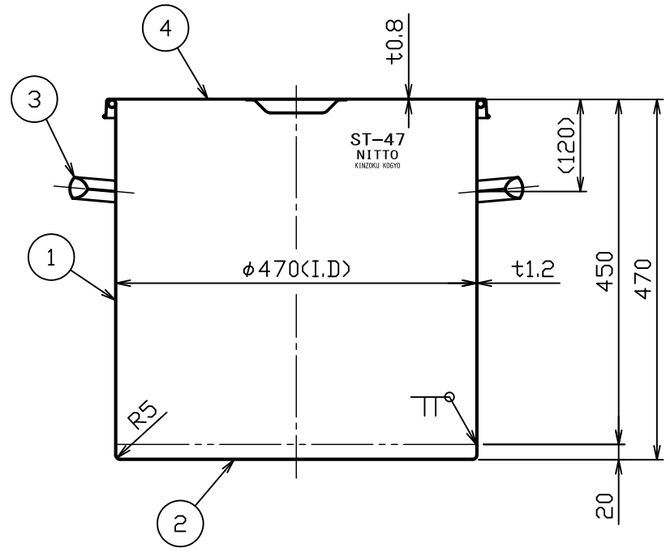

注記
内外面バフ研磨
容量　８０Ｌ

△3 蓋、スピニング加工へ移行
△4△2 図面整理

△5	No。05087	新井	H18.1.16
△4	No。05027	小黒	H17.3.24

△3	No。02097	新井	H14.8.19
△2	No。98238	波多野	H10.8.10
△1	No。97523	青木	H10.2.25
No。	変 更 番 号	氏 名	日 付

板金溶接組立の寸法許容差は±１％又は５ｍｍの大きい値

	製 図	設 計	検 図	承 認
氏 名	波多野	波多野	新井	新井
日 付	H6.4.21	H6.4.21		

名称	貯蔵容器 ＳＴ－４７　ストック蓋付
図番	HP-1-2-0002956-△5
尺 度	１：８
参考図	得意先名 規格

日東金属工業株式会社