| Ｎｏ。 | 品　　名 | 材 質 | 個 数 | 備　　考 |
|---|---|---|---|---|
| 1 | 胴板 | SUS304 | 1 | ｔ０．７ |
| 2 | 底板 | SUS304 | 1 | ｔ０．７ |
| 3 | 把手（小） | SUS304 | 2 | 規格 |
| 4 | ストック蓋 | SUS304 | 1 | １８用（ｔ０．８） |

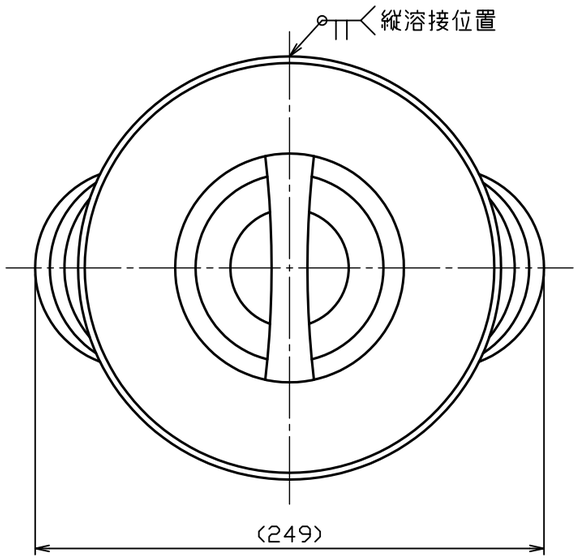


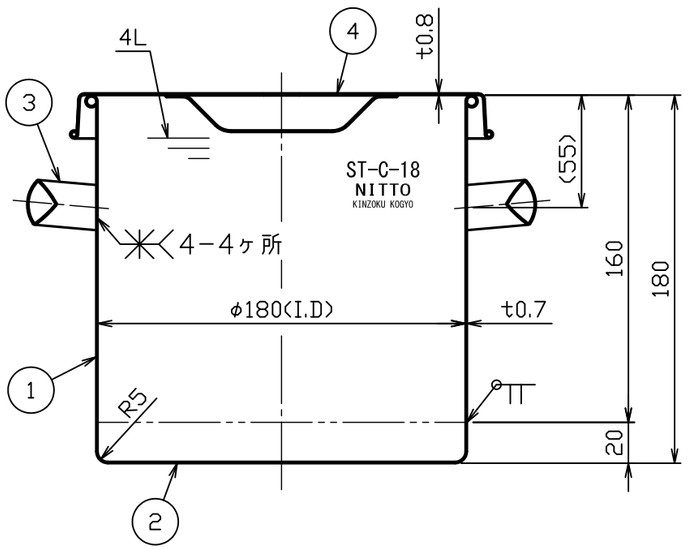


注記
　内外面バフ研磨後、
　内面のみＰＦＡコーティング
△1（５０μｍ・茶色）
　外面コーティング焼け色除去無し
　容量　４Ｌ

| | | | |
|---|---|---|---|
| △3 | | | |
| △2 | | | |
| △1 | Ｎｏ．１５５８２ | 新田 | H27.6.16 |
| Ｎｏ． | 変　更　番　号 | 氏　名 | 日　付 |

板金溶接組立の寸法許容差は±１％又は５ｍｍの大きい値

| | 製　図 | 設　計 | 検　図 | 承　認 |
|---|---|---|---|---|
| 氏　名 | 岸 | 岸 | 岸 | 岸 |
| 日　付 | H22.4.20 | H22.4.20 | | |

| | |
|---|---|
| 名称 | コーティング付汎用容器 ＳＴ－Ｃ－１８（ストック蓋付） |
| 図番 | HP-1-2-0029292-△1 |
| 尺　度 | １：３ |
| 参考図 | 得意先名　規格 |

日東金属工業株式会社