No。	品　　名	材 質	個 数	備　　考
1	胴板	SUS304	1	t０。７
2	底板	SUS304	1	t０。７
3	把手（小）	SUS304	2	規格
4	ストック蓋	SUS304	1	２１用（t０。８）

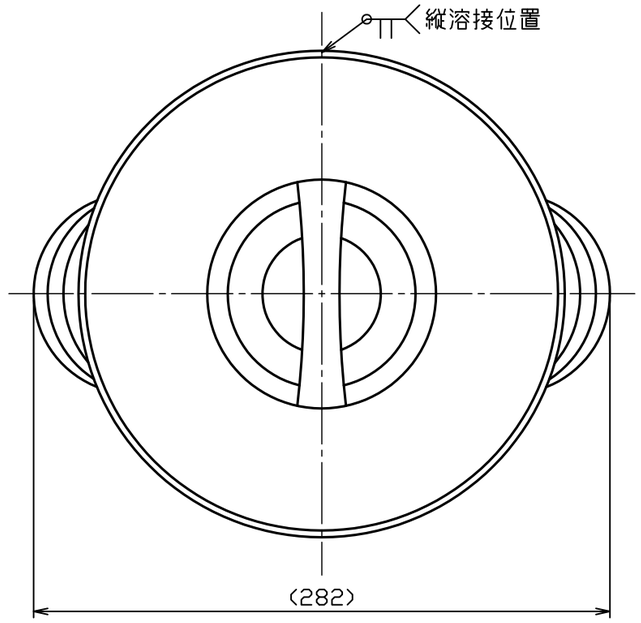

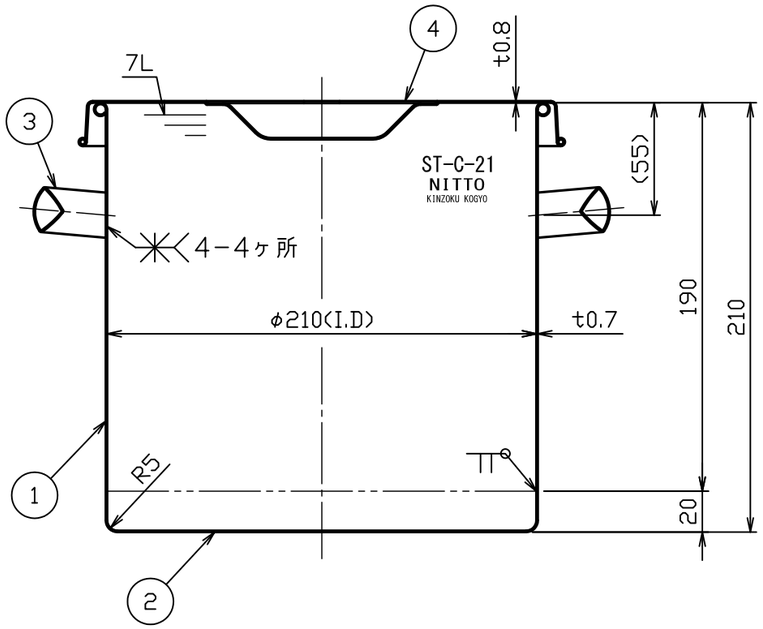

注記
内外面バフ研磨後、
内面のみＰＦＡコーティング
⚠1（５０μｍ・茶色）
外面コーティング焼け色除去無し
容量　７Ｌ

⚠3			
⚠2			
⚠1	No。15582	新田	H27.6.16
No。	変 更 番 号	氏 名	日 付

板金溶接組立の寸法許容差は±１％又は５ｍｍの大きい値

	製 図	設 計	検 図	承 認
氏 名	岸	岸	岸	岸
日 付	H22.4.20	H22.4.20		

名称	コーティング付汎用容器 ＳＴ－Ｃ－２１（ストック蓋付）
図番	HP-1 -2-0029293-⚠1
尺 度	１：３
参考図	得意先名 規格

日東金属工業株式会社