Ｎｏ。	品　　名	材 質	個 数	備　　考
1	胴板	SUS304	1	ｔ０．７
2	底板	SUS304	1	ｔ０．７
3	把手（小）	SUS304	2	規格
4	ストック蓋	SUS304	1	２４用（ｔ０．８）

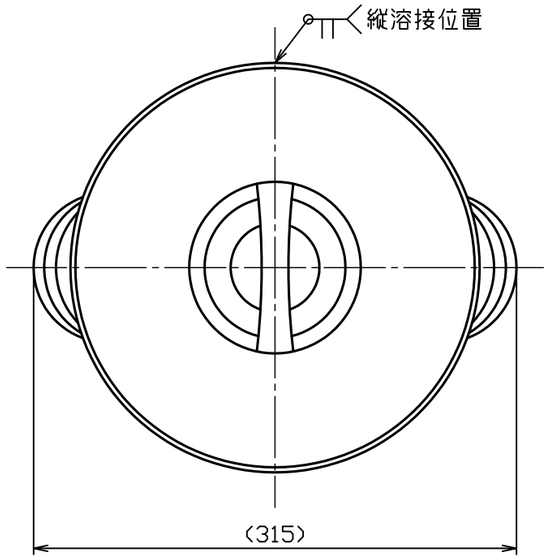

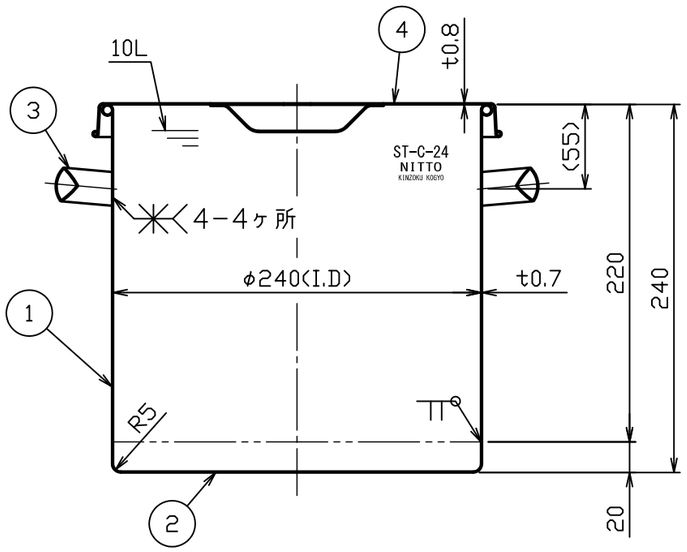

注記
　内外面バフ研磨後、
　内面のみＰＦＡコーティング
△1（５０μｍ・茶色）
　外面コーティング焼け色除去無し
　容量　１０Ｌ

△3			
△2			
△1	No。15582	新田	H27.6.16
No。	変 更 番 号	氏 名	日 付

板金溶接組立の寸法許容差は±１％又は５ｍｍの大きい値

	製 図	設 計	検 図	承 認
氏 名	岸	岸	岸	岸
日 付	H22.4.20	H22.4.20		

名称	コーティング付汎用容器 ＳＴ－Ｃ－２４（ストック蓋付）
図番	HP-1-2-0029294-△1
尺 度	１：４
参考図	得意先名 規格

日東金属工業株式会社