| No。 | 品　　名 | 材 質 | 個 数 | 備　　考 |
|---|---|---|---|---|
| 1 | 胴板 | SUS304 | 1 | t１。２ |
| 2 | 底板 | SUS304 | 1 | t１。２ |
| 3 | 把手（大） | SUS304 | 2 | 規格 |
| 4 | ストック蓋 | SUS304 | 1 | ４７用（t０。８） |

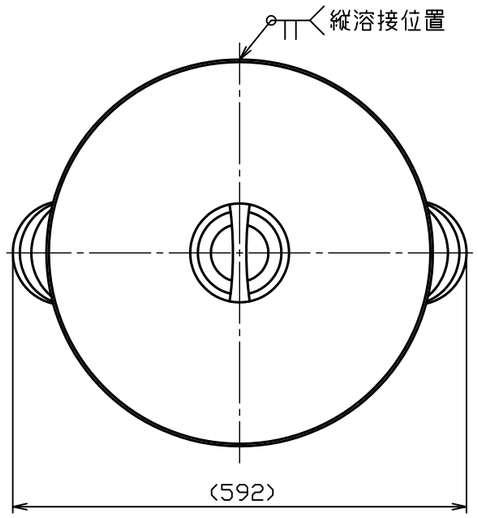


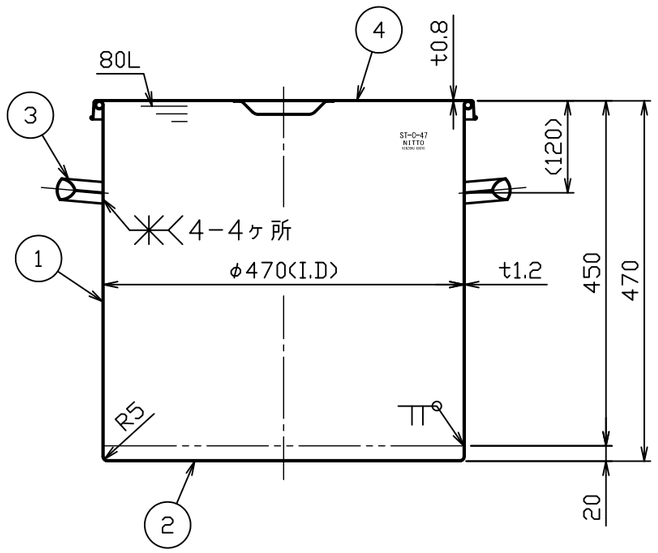


注記
　内外面バフ研磨後、
　内面のみＰＦＡコーティング
△1（５０μｍ・茶色）
　外面コーティング焼け色除去無し
　容量　８０Ｌ

| | | | | | |
|---|---|---|---|---|---|
| △3 | | | | 名称 | コーティング付汎用容器 ＳＴ－Ｃ－４７（ストック蓋付） |
| △2 | | | | 図番 | HP−1 −2−0029301 −△1 |
| △1 | No。15582 | 新田 | H27.6.16 | | |
| No。 | 変 更 番 号 | 氏 名 | 日 付 | 尺 度 | 1：8 |
| 板金溶接組立の寸法許容差は±１％又は５ｍｍの大きい値 | | | | 参考図 | 得意先名　規格 |

| | 製 図 | 設 計 | 検 図 | 承 認 |
|---|---|---|---|---|
| 氏 名 | 岸 | 岸 | 岸 | 岸 |
| 日 付 | H22.4.20 | H22.4.20 | | |

日東金属工業株式会社