Ｎｏ。	品　　名	材 質	個 数	備　　考
1	胴板	SUS304	1	ｔ１。２
2	底板	SUS304	1	ｔ１。２
3	把手（大）	SUS304	2	規格
4	ストック蓋	SUS304	1	４７用（ｔ０。８）

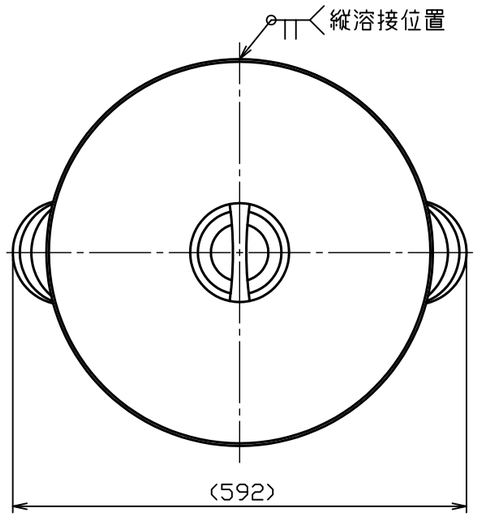

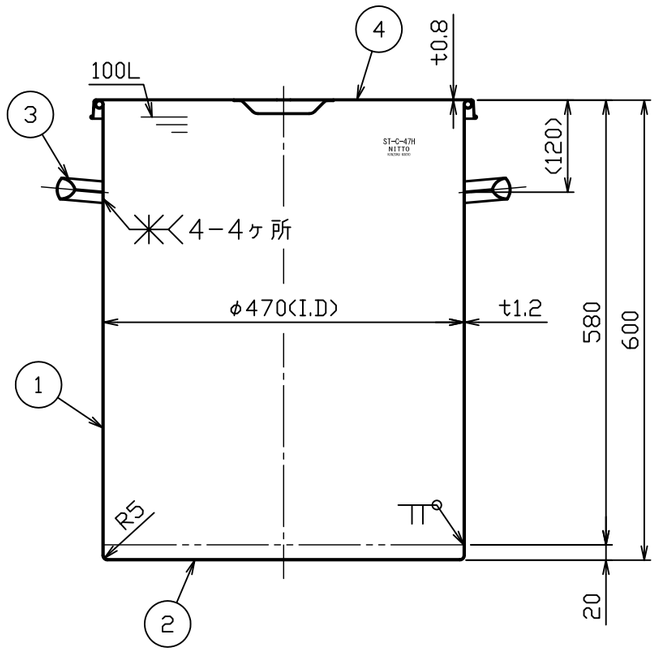

注記
　内外面バフ研磨後、
　内面のみＰＦＡコーティング
△1（５０μｍ・茶色）
　外面コーティング焼け色除去無し
　容量　１００Ｌ

△3				名称	コーティング付汎用容器 ＳＴ－Ｃ－４７Ｈ（ストック蓋付）
△2				図番	HP−1 −2−0029302−△1
△1	Ｎｏ。１５５８２	新田	H27.6.16		
Ｎｏ。	変 更 番 号	氏 名	日 付	尺 度	1：8
板金溶接組立の寸法許容差は±１％又は５ｍｍの大きい値				参考図	得意先名　規格

	製 図	設 計	検 図	承 認
氏 名	岸	岸	岸	岸
日 付	H22.4.20	H22.4.20		

日東金属工業株式会社