No。	品　　名	材 質	個 数	備　　考
1	胴板	SUS304	1	t１。２
2	底板	SUS304	1	t１。２
3	袴	SUS304	1	t１。２
4	把手（大）	SUS304	2	規格
5	平蓋	SUS304	1	５６５用（t１。０）

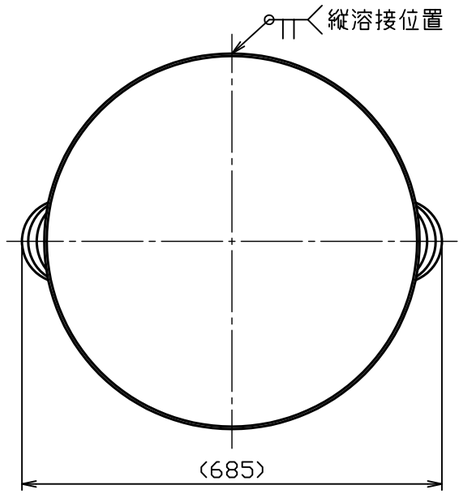

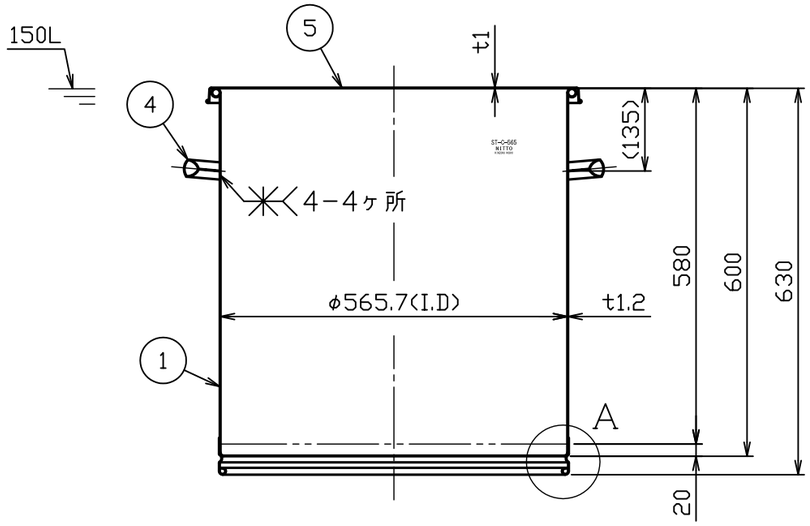

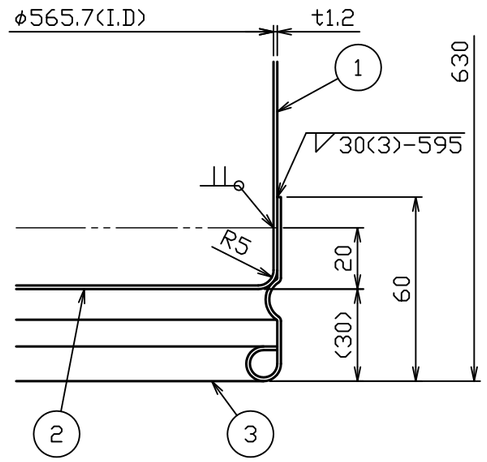

A部詳細図　S＝1：2

注記
内外面バフ研磨後、
内面のみＰＦＡコーティング
⚠1（５０μｍ・茶色）
外面コーティング焼け色除去無し
容量　１５０Ｌ

⚠3			
⚠2			
⚠1	No。１５５８２	新田	H27.6.16
No。	変　更　番　号	氏　名	日　付

板金溶接組立の寸法許容差は±１％又は５ｍｍの大きい値

	製　図	設　計	検　図	承　認
氏　名	岸	岸	岸	岸
日　付	H22.4.20	H22.4.20		

名称	コーティング付汎用容器 ＳＴ−Ｃ−５６５（平蓋付）
図番	HP−1−2−0029303−⚠1
尺　度	1：10　1：2
参考図	得意先名　規格

日東金属工業株式会社