No。	品　　名	材 質	個 数	備　　考
1	内槽胴板	SUS304	1	ｔ１．２
2	内槽底板	SUS304	1	３０用（ｔ１．２）
3	ジャケット胴板	SUS304	1	ｔ１．２
4	ジャケット底板	SUS304	1	３６用（ｔ１．２）
5	ジャケット上板	SUS304	1	t1.2(44-1-1-0018589)
6	溶接ヘルール	SUS304	2	1S-L20.5(トーステ)
7	把手（中）	SUS304	2	規格
8	ストック蓋	SUS304	1	３０用（ｔ０．８）

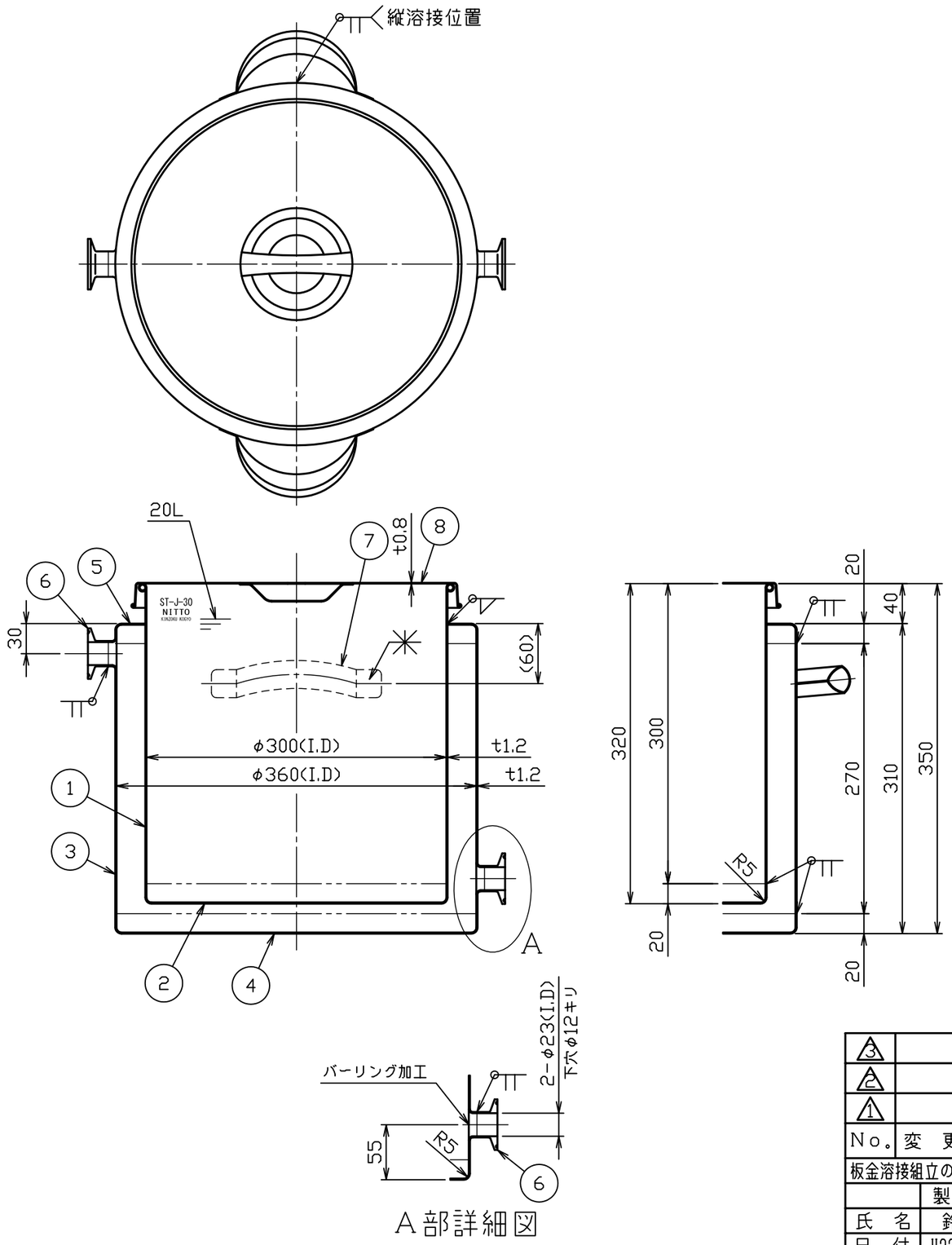

注記
内外面＃３２０バフ研磨
容量　２０Ｌ
ジャケット全容量　約１１Ｌ
ジャケットは、加減圧不可

No。	変更番号	氏名	日付
3			
2			
1			

板金溶接組立の寸法許容差は±１％又は５ｍｍの大きい値

	製図	設計	検図	承認
氏名	鈴木	鈴木	岸	岸
日付	H22.4.6	H22.4.6		

名称	ジャケット型汎用容器 ＳＴ－Ｊ－３０（ストック蓋付）
図番	HP-1-2-0029085-1
尺度	1：5
参考図	
得意先名	規格

日東金属工業株式会社