No.	品　　名	材 質	個 数	備　　考
1	胴板	SUS304	1	t１．０
2	底板	SUS304	1	t１．０
3	把手（大）	SUS304	2	規格
4	ストック蓋	SUS304	1	４３用（t０．８）
5	シール座板	SUS304	1	t0.8(44-1-1-0033496)

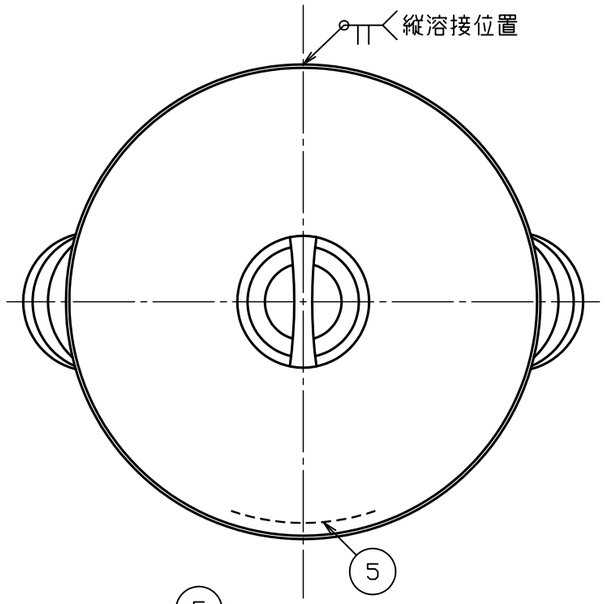

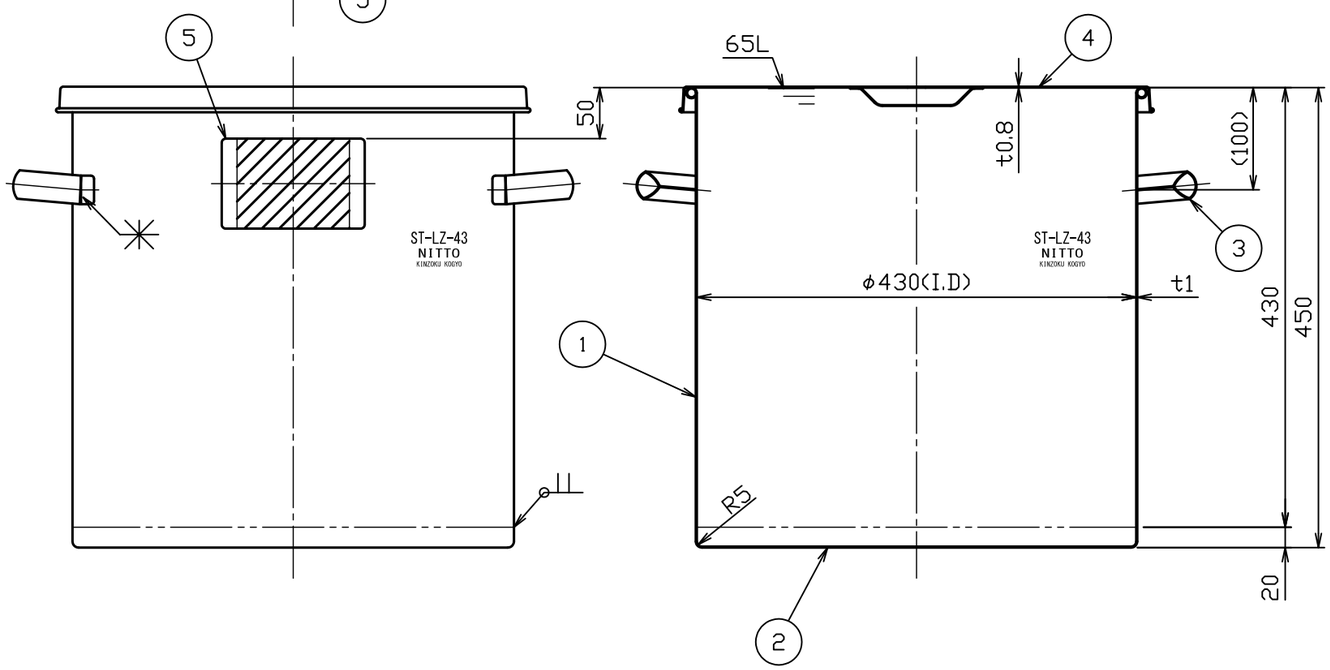

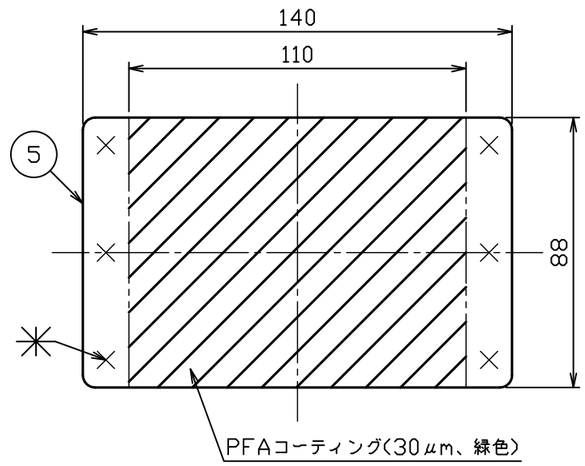

シール座板詳細図　S＝１：２

注記
内外面＃３２０バフ研磨
容量　６５Ｌ

No.	変更番号	氏名	日付
3			
2			
1			

板金溶接組立の寸法許容差は±１％又は５ｍｍの大きい値

	製図	設計	検図	承認
氏名	野村	野村	青木	青木
日付	H27.8.5	H27.8.5		

名称	シール座付汎用容器 ST－LZ－43（ストック蓋付）
図番	HP-1-2-0033530-0
尺度	1：6　1：2
参考図	-
得意先名	規格

日東金属工業株式会社