No。	品　　名	材 質	個 数	備　　考
1	胴板	SUS304	1	t０。７
2	底板	SUS304	1	t０。７
3	把手（小）	SUS304	2	規格
4	ストック蓋	SUS304	1	１８用（t０。８）

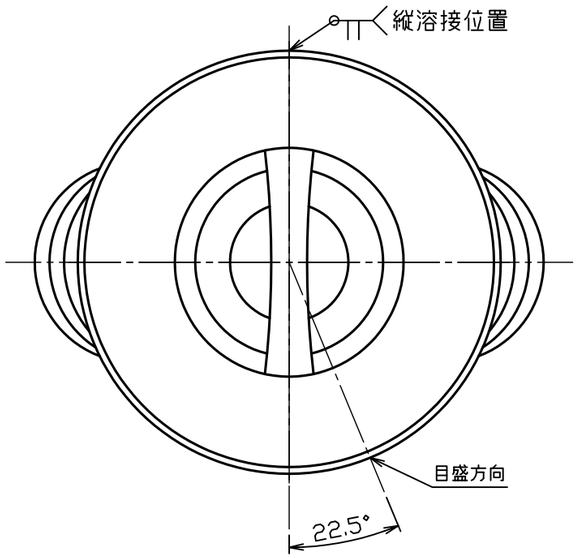

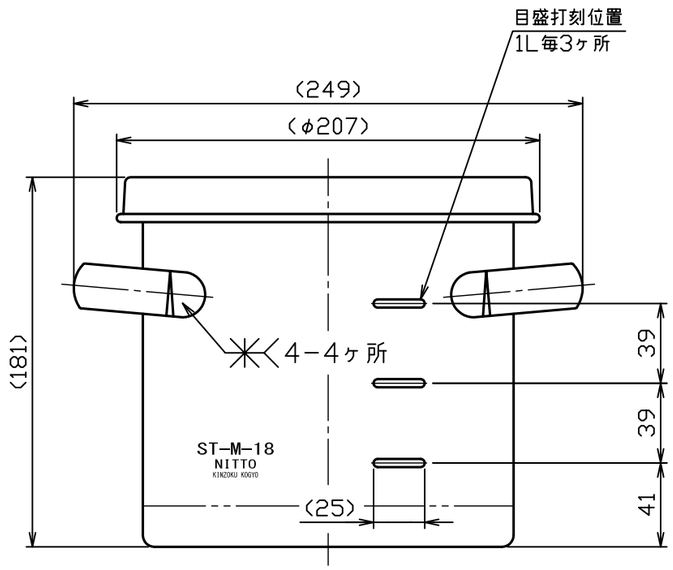

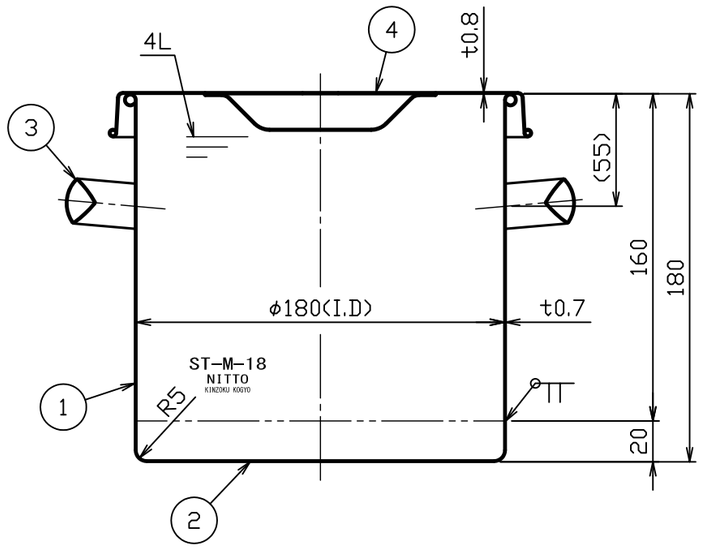

注記
内外面バフ研磨
容量　４Ｌ
重量　約１。１ｋｇ

No。	変 更 番 号	氏 名	日 付
3			
2			
1			

板金溶接組立の寸法許容差は±１％又は５ｍｍの大きい値

	製 図	設 計	検 図	承 認
氏 名	野村	野村	堀井	堀井
日 付	H28.3.29	H28.3.29		

名称	汎用容器目盛付 ＳＴ−Ｍ−１８　ストック蓋付
図番	HP−1 −2−0035229−0
尺 度	１：３
参考図	得意先名 規格

日東金属工業株式会社