No。	品　　名	材 質	個 数	備　　考
1	胴板	SUS304	1	t０。９
2	底板	SUS304	1	t０。９
3	把手（中）	SUS304	2	規格
4	ストック蓋	SUS304	1	３６用（t０。８）

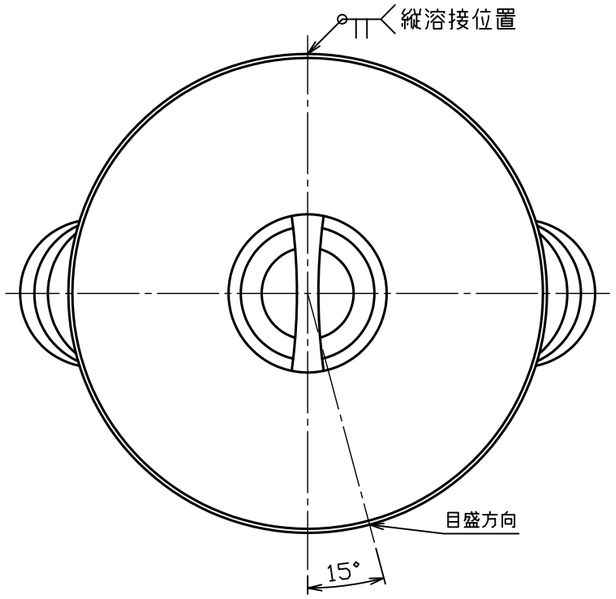

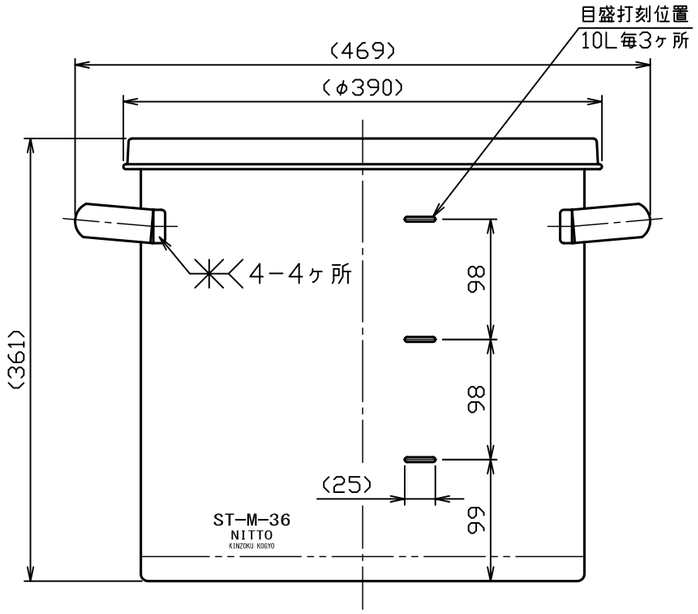

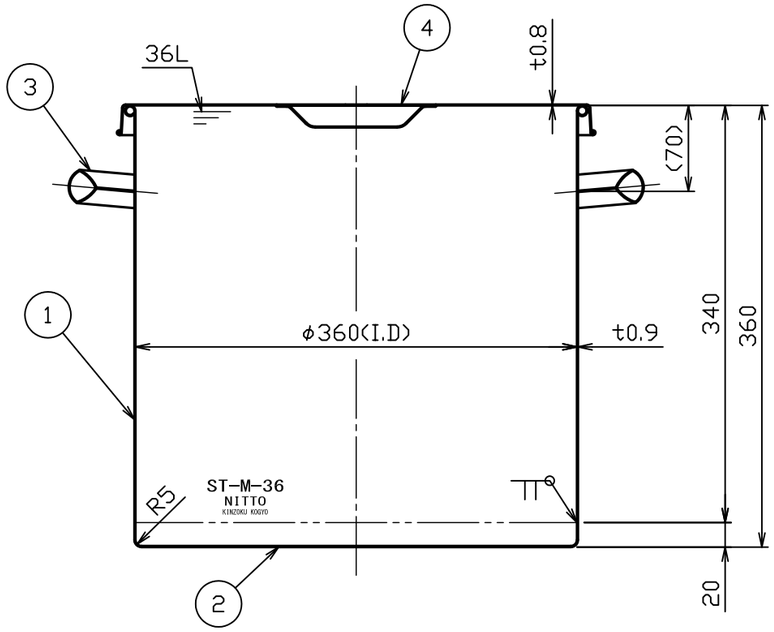

注記
内外面バフ研磨
容量　３６Ｌ
重量　約４。８ｋｇ

No。	変更番号	氏名	日付
3			
2			
1			

板金溶接組立の寸法許容差は±１％又は５ｍｍの大きい値

	製図	設計	検図	承認
氏名	野村	野村	堀井	堀井
日付	H28.3.29	H28.3.29		

名称	汎用容器目盛付 ＳＴ−Ｍ−３６　ストック蓋付
図番	HP−1−2−0035237−0
尺度	１：５
参考図	
得意先名	規格

日東金属工業株式会社