No。	品　　名	材 質	個 数	備　　考
1	胴板	SUS304	1	t１。０
2	底板	SUS304	1	t１。０
3	把手（大）	SUS304	2	規格
4	ストック蓋	SUS304	1	４３用（t０。８）

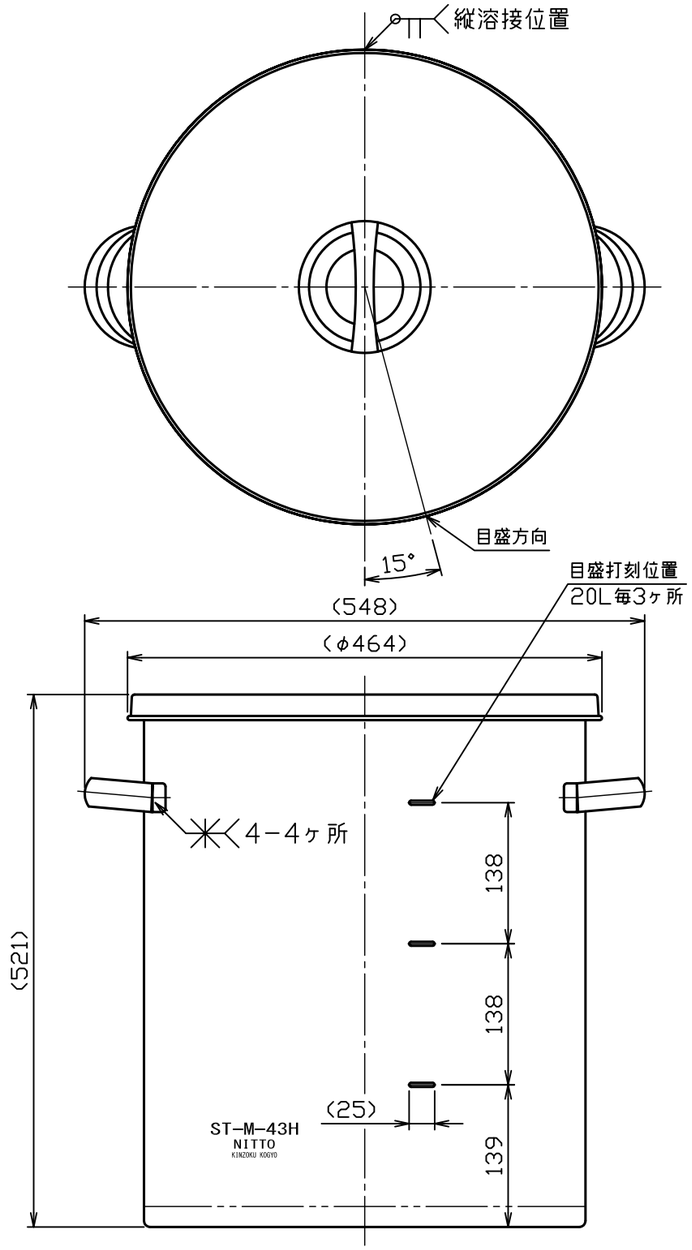

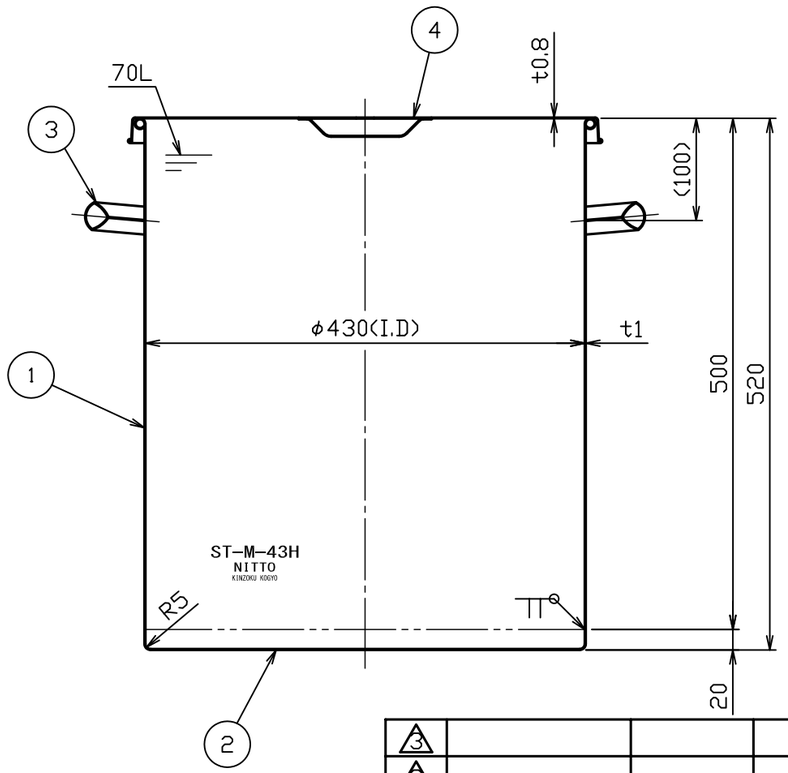

注記
内外面バフ研磨
容量　７０Ｌ
重量　約８。２ｋｇ

No。	変 更 番 号	氏 名	日 付
3			
2			
1			

板金溶接組立の寸法許容差は±１％又は５ｍｍの大きい値

	製 図	設 計	検 図	承 認
氏 名	野村	野村	堀井	堀井
日 付	H28.3.29	H28.3.29		

名称	汎用容器目盛付 ST−M−43H　ストック蓋付
図番	HP−1 −2−0035241 −0
尺 度	1：6
参考図	得意先名　規格

日東金属工業株式会社