No。	品　　名	材 質	個 数	備　　考
1	胴板	SUS304	1	t１。２
2	底板	SUS304	1	t１。２
3	把手（大）	SUS304	2	規格
4	ストック蓋	SUS304	1	４７用（t０。８）

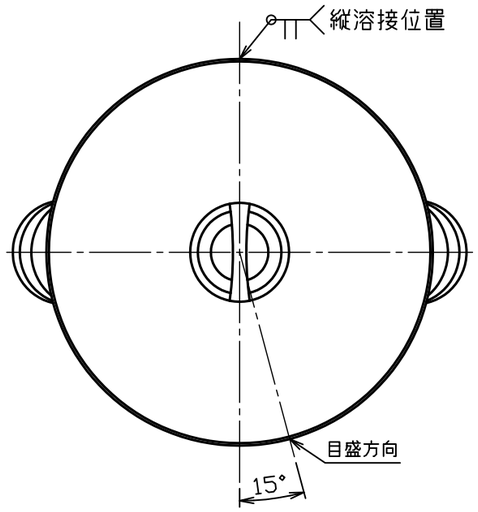

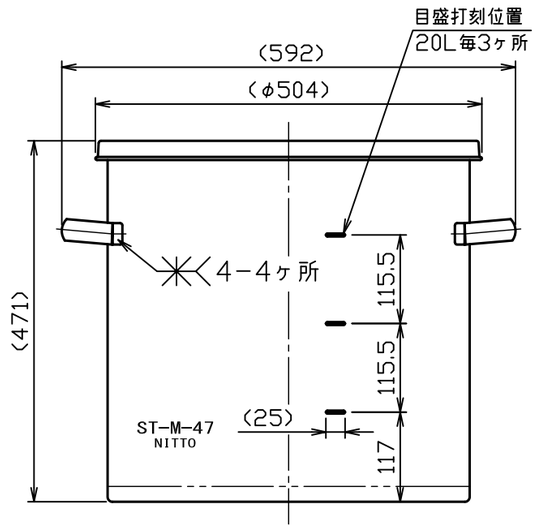

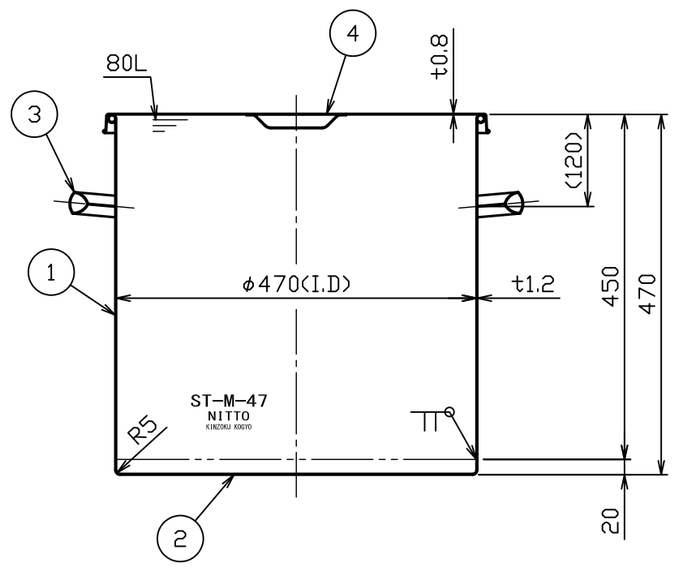

注記
内外面バフ研磨
容量　８０Ｌ
重量　約９。８ｋｇ

3			
2			
1			
No。	変　更　番　号	氏　名	日　付

板金溶接組立の寸法許容差は±１％又は５ｍｍの大きい値

	製　図	設　計	検　図	承　認
氏　名	野村	野村	堀井	堀井
日　付	H28.3.29	H28.3.29		

名称	汎用容器目盛付 ＳＴ−Ｍ−４７　ストック蓋付
図番	HP−1 −2−0035242−0
尺　度	１：８
参考図	
得意先名	規格

日東金属工業株式会社