	No。	品　　名	材 質	個 数	備　　考
	1	胴板	SUS304	1	t１。０
	2	底板	SUS304	1	t１。０
	3	把手（大）	SUS304	2	規格
	4	ストック蓋	SUS304	1	４３用（t０。８）
△1	5	横水栓（寒冷地仕様）	ＢＣ６	1	7010−13（カクダイ）
△1	6	ロックナット	Ｂｓ	1	１／２
	7	Ｏリング	ＮＢＲ	1	Ｐ−２０

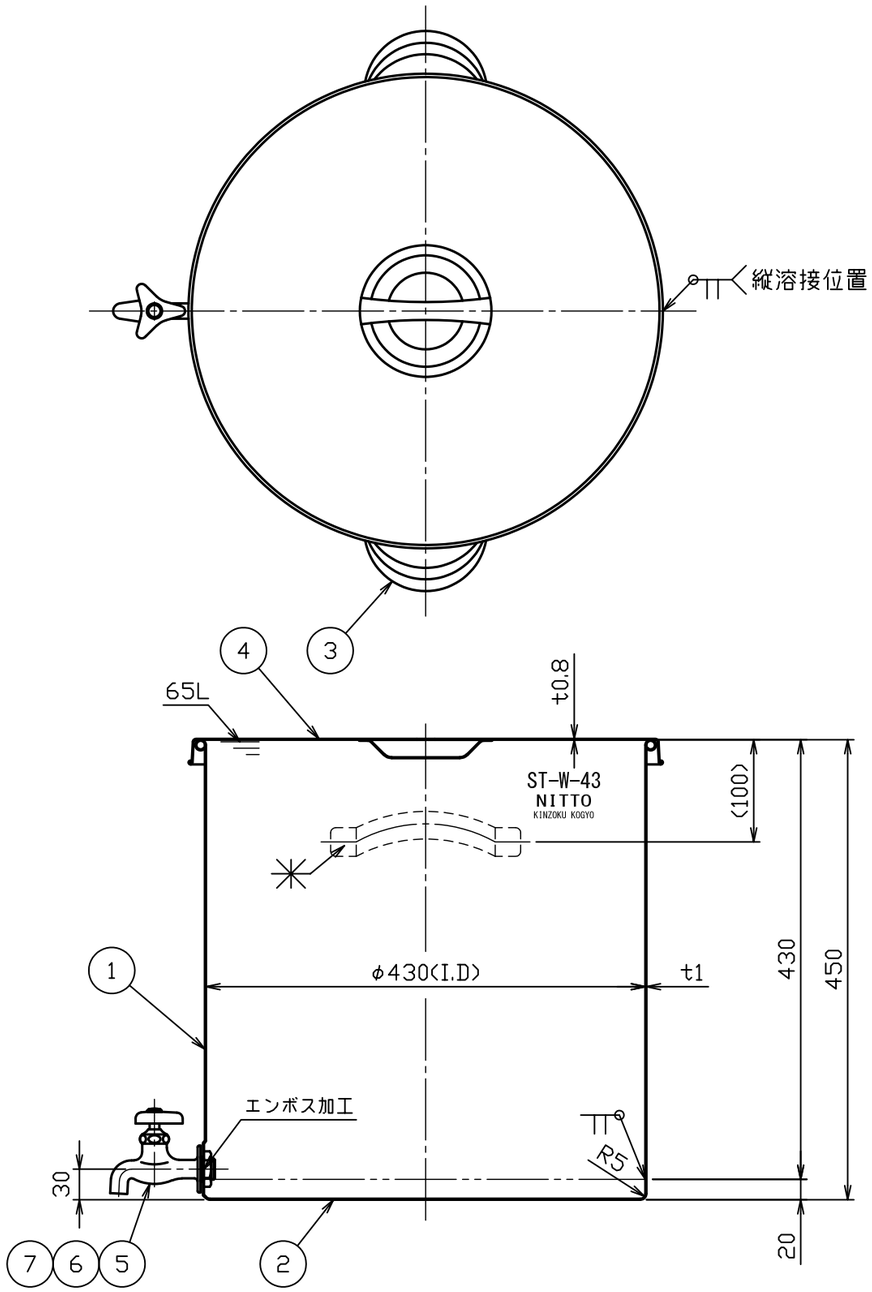

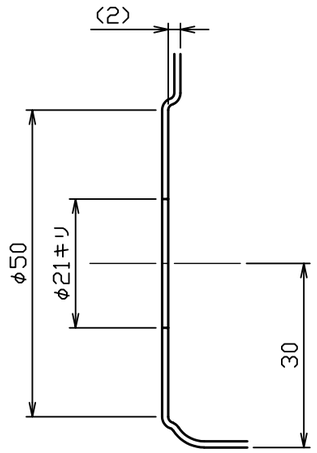

エンボス加工詳細図　Ｓ＝１：１

注記
内外面バフ研磨
容量　６５Ｌ
△1 重量　約７。８ｋｇ

△1 図面整理

△3				
△2				
△1	No。16534	石井	H28.4.20	
No。	変 更 番 号	氏 名	日 付	

名称	蛇口付貯蔵容器 ST−W−43			
図番	HP−1−2−0033029−△1			
尺 度	1：6　1：1			
参考図		得意先名	規格	

板金溶接組立の寸法許容差は±１％又は５ｍｍの大きい値

	製 図	設 計	検 図	承 認
氏 名	近藤	近藤	堀井	堀井
日 付	H26.10.30	H26.10.30		

日東金属工業株式会社