No。	品　　名	材　質	個　数	備　　考
1	胴板	SUS304	1	t０。７
2	底板	SUS304	1	t０。７
3	把手（小）	SUS304	２	規格
4	バーリング用ニップル	SUS304	1	R1/4(44-1-1-0017453)
5	ボールバルブ（ＵＢＶＮ－１４Ｂ）	SCS14	1	１／４Ｂ（フジキン）
△1 6	六角ニップル	SUS304	1	１／４Ｂ
7	ねじ込みストリートエルボ	SUS304	1	１／４Ｂ
8	ストック蓋	SUS304	1	２１用（ｔ０。８）

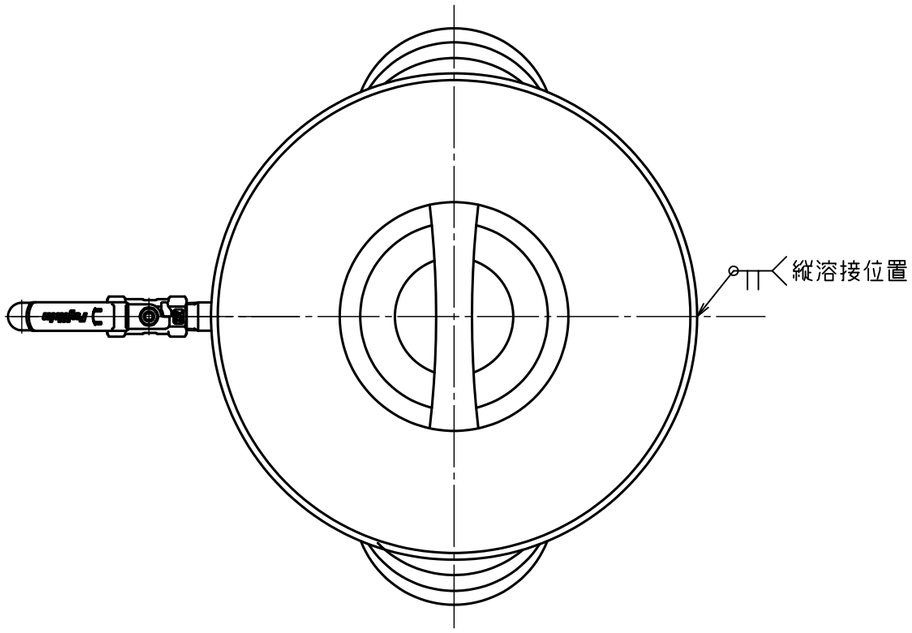

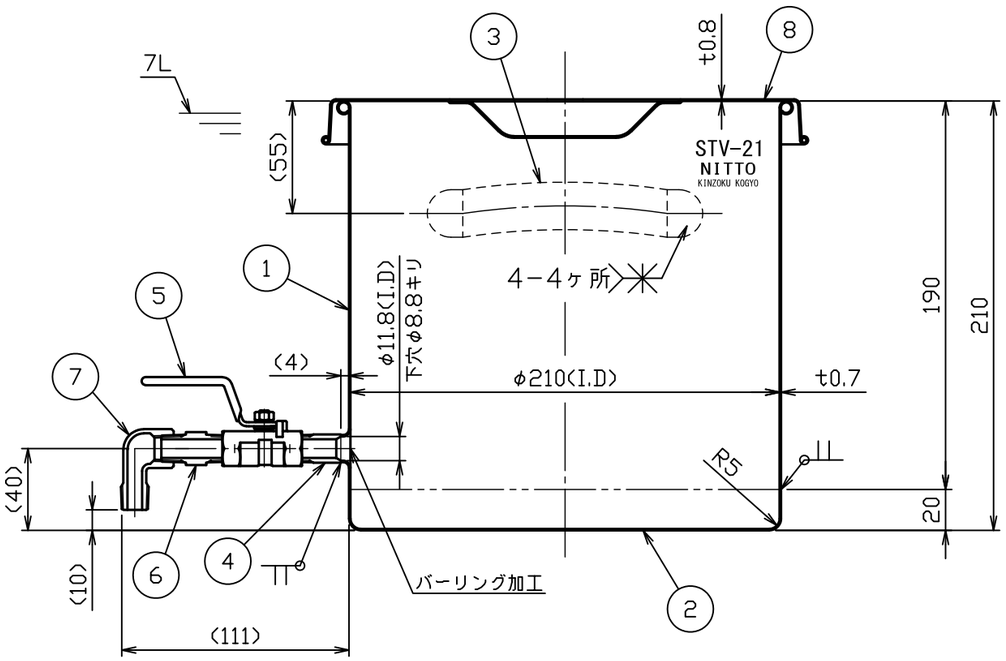

注記
　内外面バフ研磨
　容量　７Ｌ

△3				名称	ボールバルブ付汎用容器 ＳＴＶ－２１（１／４Ｂ）
△2				図番	HP-1 -2-0029282-△1
△1	No。10549	松本	H22.5.20		
No。	変更番号	氏名	日付	尺度	1：3
板金溶接組立の寸法許容差は±１％又は５ｍｍの大きい値				参考図	得意先名　規格

	製図	設計	検図	承認
氏名	岸	岸	岸	岸
日付	H22.4.16	H22.4.16		

日東金属工業株式会社