No。	品　　名	材　質	個　数	備　　考
1	胴板	SUS304	1	t０。８
2	底板	SUS304	1	t０。８
3	把手（小）	SUS304	２	規格
4	バーリング用ニップル	SUS304	1	R3/8(44-1-1-0017454)
5	ボールバルブ（ＵＢＶＮ－１４Ｃ）	SCS14	1	３／８Ｂ（フジキン）
△1 6	六角ニップル	SUS304	1	３／８Ｂ
7	ねじ込みストリートエルボ	SUS304	1	３／８Ｂ
8	ストック蓋	SUS304	1	３０用（ｔ０。８）

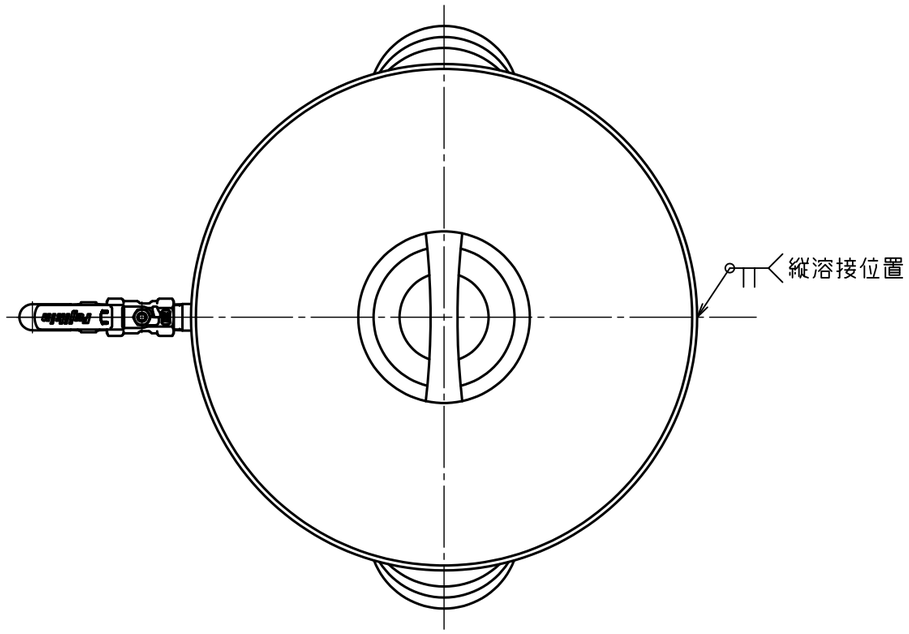

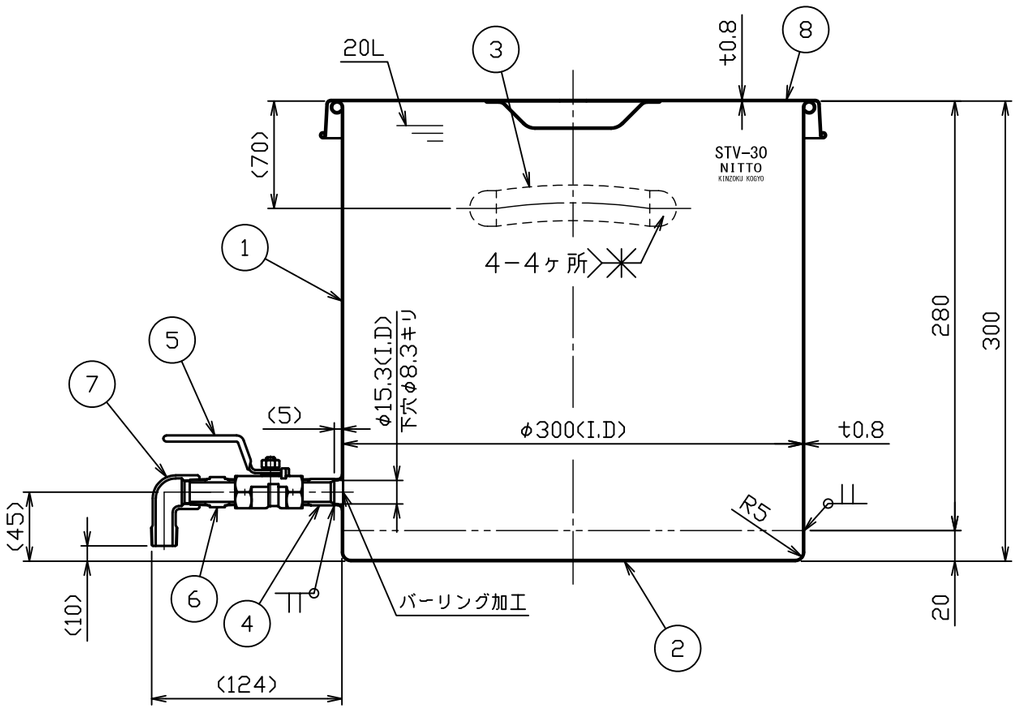

注記
内外面バフ研磨
容量　２０Ｌ

△3			
△2			
△1	No。10549	松本	H22.5.20
No。	変　更　番　号	氏　名	日　付

板金溶接組立の寸法許容差は±１％又は５ｍｍの大きい値

	製　図	設　計	検　図	承　認
氏　名	岸	岸	岸	岸
日　付	H22.4.16	H22.4.16		

名称	ボールバルブ付汎用容器 ＳＴＶ－３０（３／８Ｂ）
図番	HP-1 -2-0029285-△1
尺　度	１：４
参考図	得意先名　規格

日東金属工業株式会社