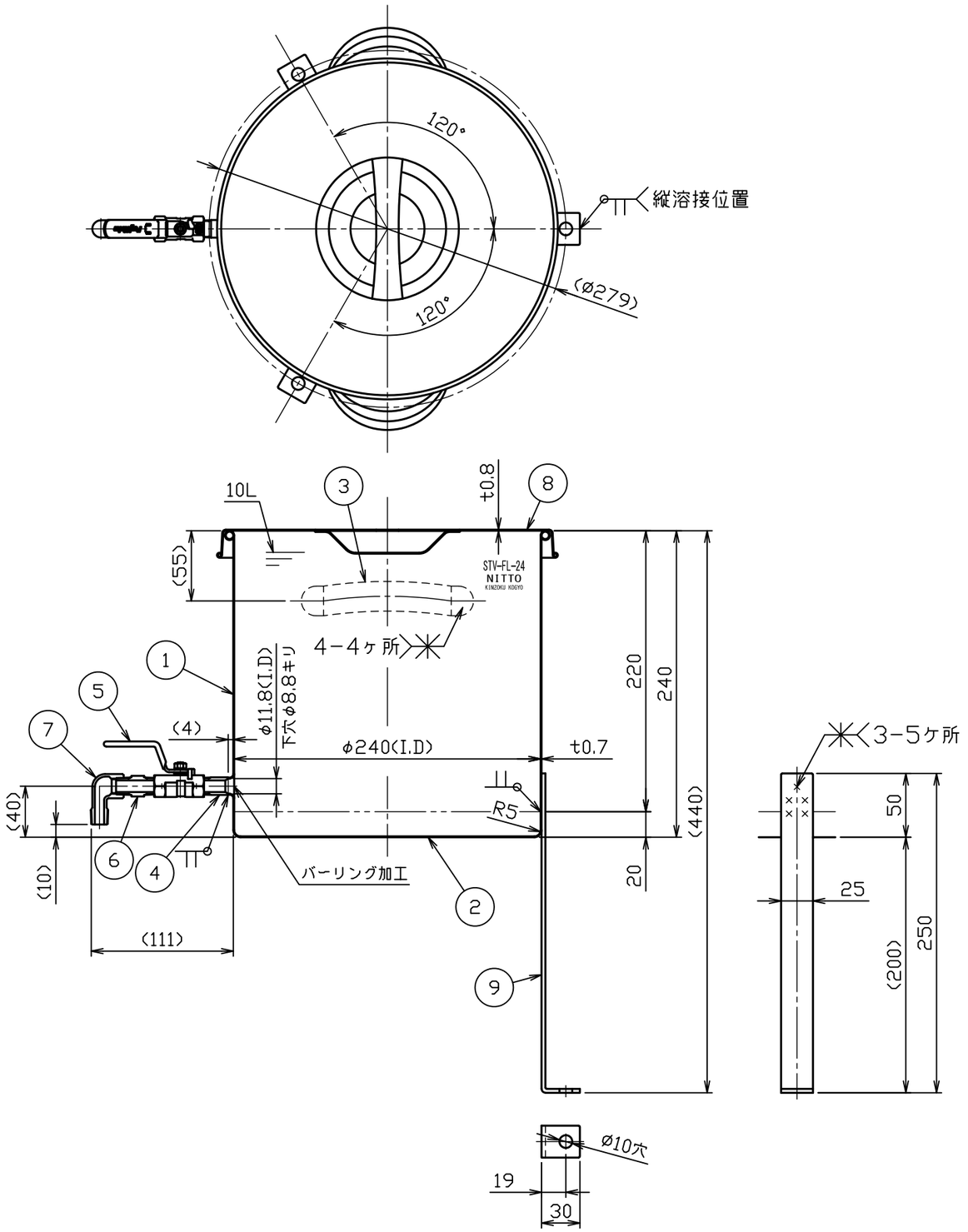

No.	品名	材質	個数	備考
1	胴板	SUS304	1	t0.7
2	底板	SUS304	1	t0.7
3	把手（小）	SUS304	2	規格
4	バーリング用ニップル	SUS304	1	R1/4(44-1-1-0017453)
5	ボールバルブ（UBVN-14B）	SCS14	1	1／4B（フジキン）
6	六角ニップル	SUS304	1	1／4B
7	ねじ込みストリートエルボ	SUS304	1	1／4B
8	ストック蓋	SUS304	1	24用（t0.8）
9	脚	SUS304	3	t3.0(44-1-1-0034204)

注記
内外面#320バフ研磨
容量　10L
重量　約2.4kg

No.	変更番号	氏名	日付
3			
2			
1			

板金溶接組立の寸法許容差は±1%又は5mmの大きい値

	製図	設計	検図	承認
氏名	池田	池田	高橋	高橋
日付	H28.1.22	H28.1.22		

名称：ボールバルブ付汎用容器　平鋼脚付　STV-FL-24

図番：HP-1-2-0034192-0

尺度：1：4

参考図　　得意先名　　規格

日東金属工業株式会社