No.	品名	材質	個数	備考
1	偏心ホッパー	SUS304	1	t1.0(44-1-1-0036773)
2	溶接ヘルール	SUS304	1	1S-L20.5(トーステ)

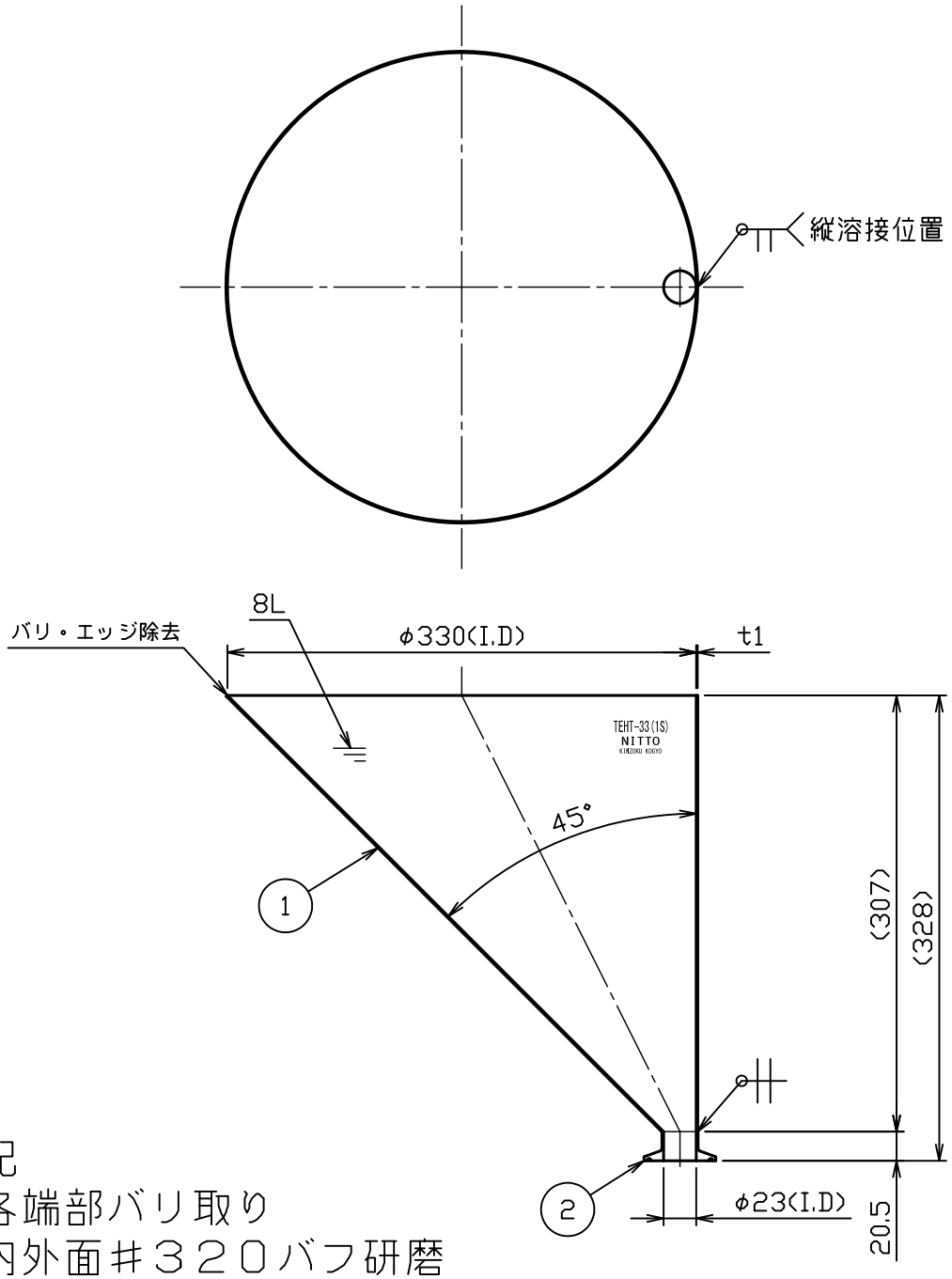

注記
各端部バリ取り
内外面#320バフ研磨
容量：8L　重量：約1.6kg

3			
2			
1			
No.	変更番号	氏名	日付

名称	TEHT-33(1S)
図番	44-1-2-0036723-0
尺度	1:5
参考図	
得意先名	
規格	

板金溶接組立の寸法許容差は±1%又は5mmの大きい値

	製図	設計	検図	承認
氏名	堀井	堀井	石井	石井
日付	H28.10.5	H28.10.5		

日東金属工業株式会社