No.	品　　名	材 質	個 数	備　　考
1	偏心ホッパー	SUS304	1	t1.2(44-1-1-0036806)
2	溶接ヘルール	SUS304	1	4S-L20.5(トーステ)

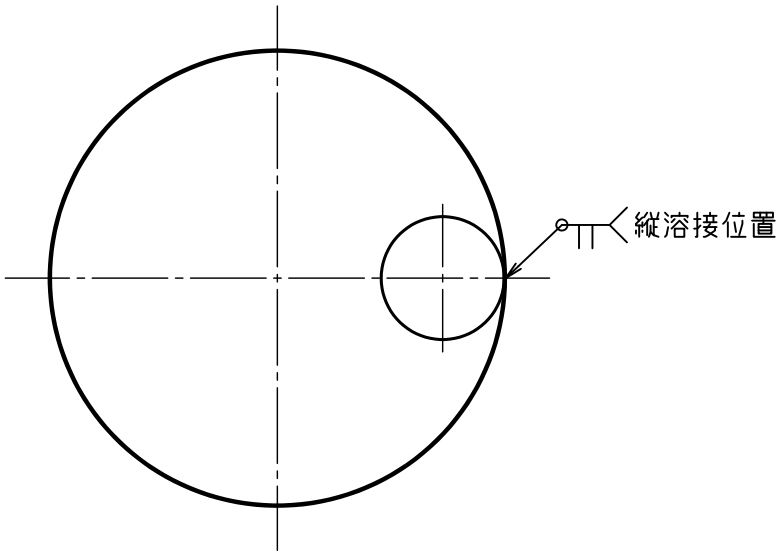

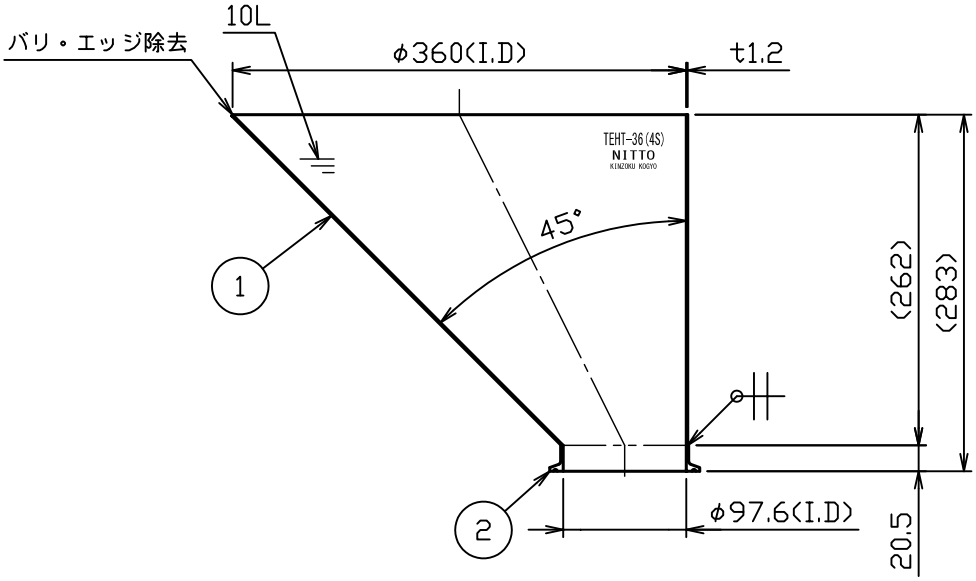

注記

各端部バリ取り

内外面#320バフ研磨

△1 容量：10L　重量：約2.3kg

△3			
△2			
△1	No.20558	前澤	2020.6.26
No.	変更番号	氏名	日付

板金溶接組立の寸法許容差は±1%又は5mmの大きい値

	製図	設計	検図	承認
氏名	堀井	堀井	青木	青木
日付	H28.10.5	H28.10.5		

名称	TEHT-36(4S)
図番	44-1-2-0036764-△1
尺度	1:6
参考図	
得意先名	規格

日東金属工業株式会社