No.	品　　名	材 質	個 数	備　　考
1	偏心ホッパー	SUS304	1	t1.2(44-1-1-0036787)
2	溶接ヘルール	SUS304	1	2S-L20.5(トーステ)

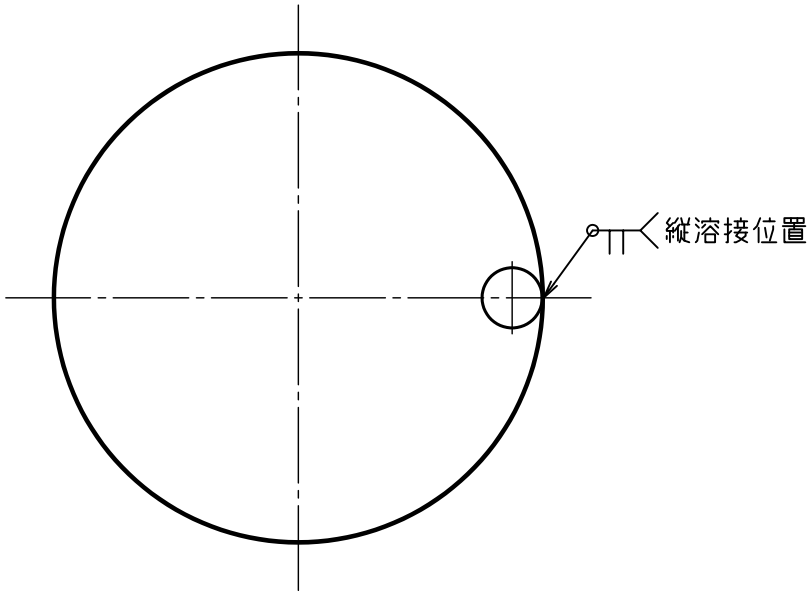

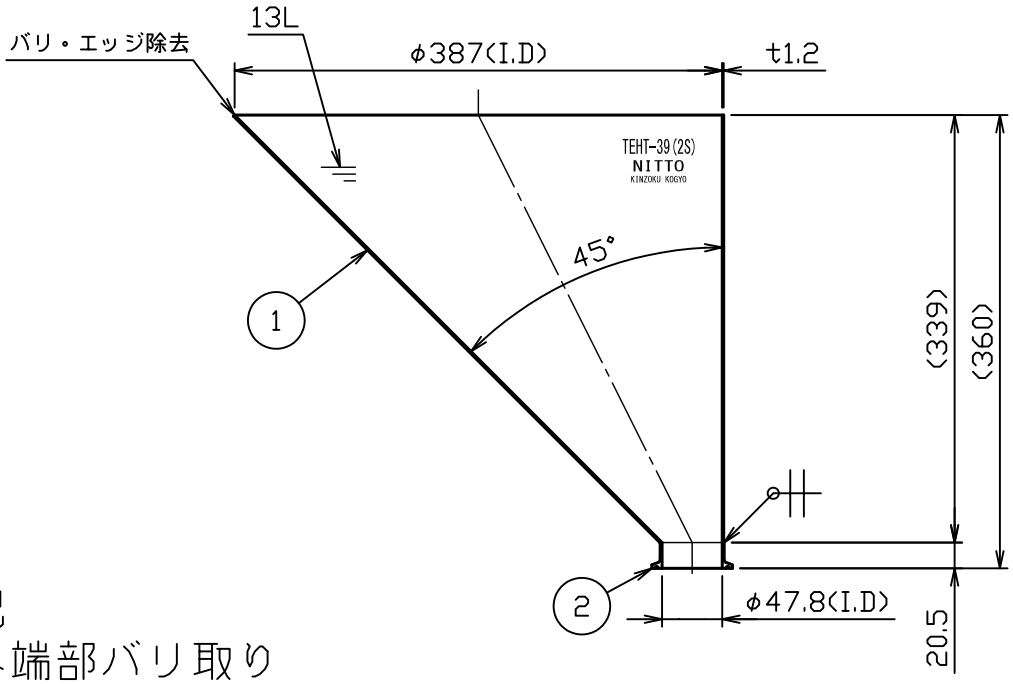

注記
　各端部バリ取り
　内外面#320バフ研磨
△2 容量：13L　重量：約2.7kg

△3				名称	TEHT-39(2S)
△2				図番	44-1-2-0036745-△1
△1	No.20558	前澤	2020.6.26		
No.	変更番号	氏名	日付	尺度	1:6
板金溶接組立の寸法許容差は±1%又は5mmの大きい値				参考図	得意先名 規格

	製図	設計	検図	承認
氏名	堀井	堀井	青木	青木
日付	H28.10.5	H28.10.5		

日東金属工業株式会社