No.	品　　名	材質	個数	備　　考
1	ホッパー	SUS304	1	t0.8(44-1-1-0034272)
2	溶接ヘルール	SUS304	1	2S(44-1-1-0016648)

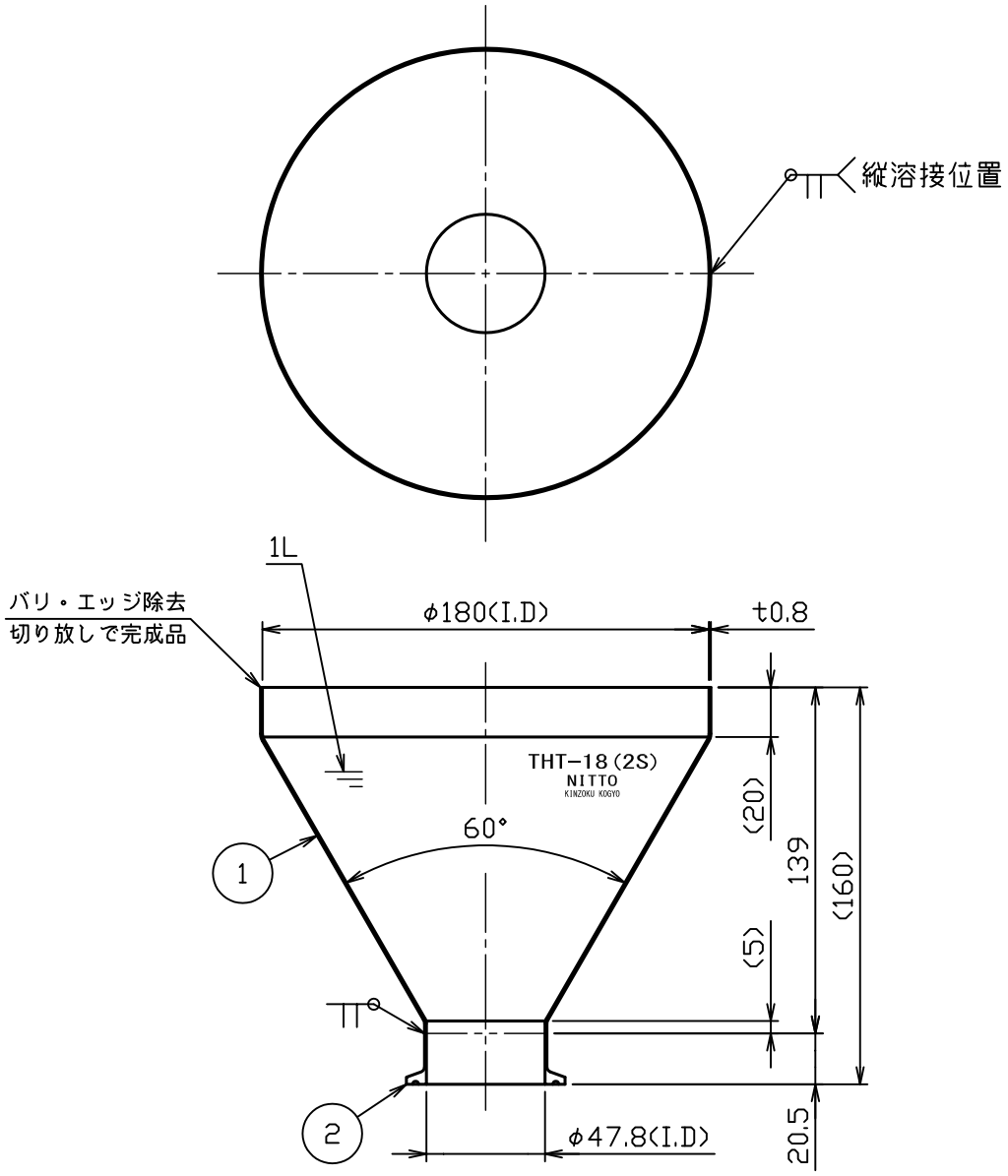

注記

各端部バリ取り

内外面#320バフ研磨

容量：1L　重量：約0.5kg

No.	変更番号	氏名	日付
3			
2			
1			

板金溶接組立の寸法許容差は±1%又は5mmの大きい値

	製図	設計	検図	承認
氏名	池田	池田	高橋	高橋
日付	H28.1.30	H28.1.30		

名称	THT-18(2S)
図番	HP-1-2-0034108-0
尺度	1:3
参考図	
得意先名	
規格	

日東金属工業株式会社