No.	品　　名	材質	個数	備　　考
1	ホッパー	SUS304	1	t1.0(44-1-1-0034294)
2	溶接ヘルール	SUS304	1	4S(44-1-1-0016660)

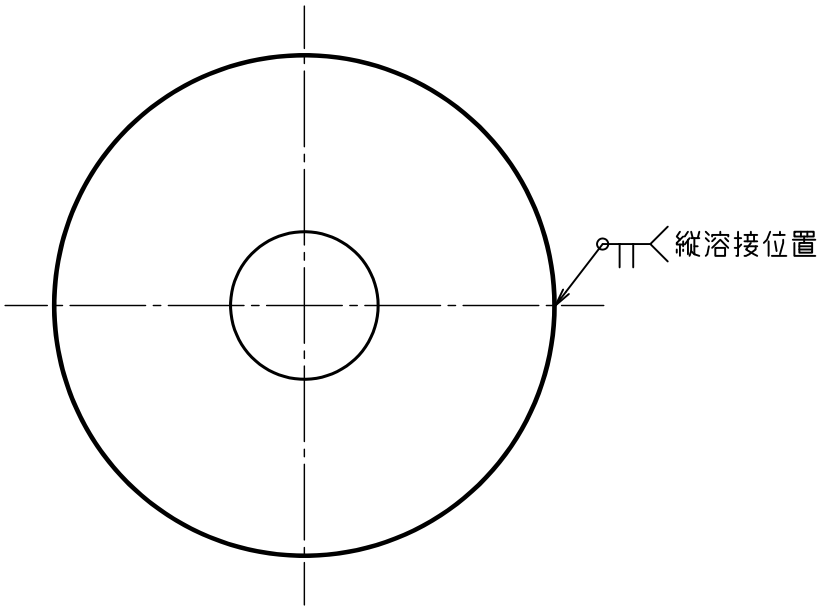

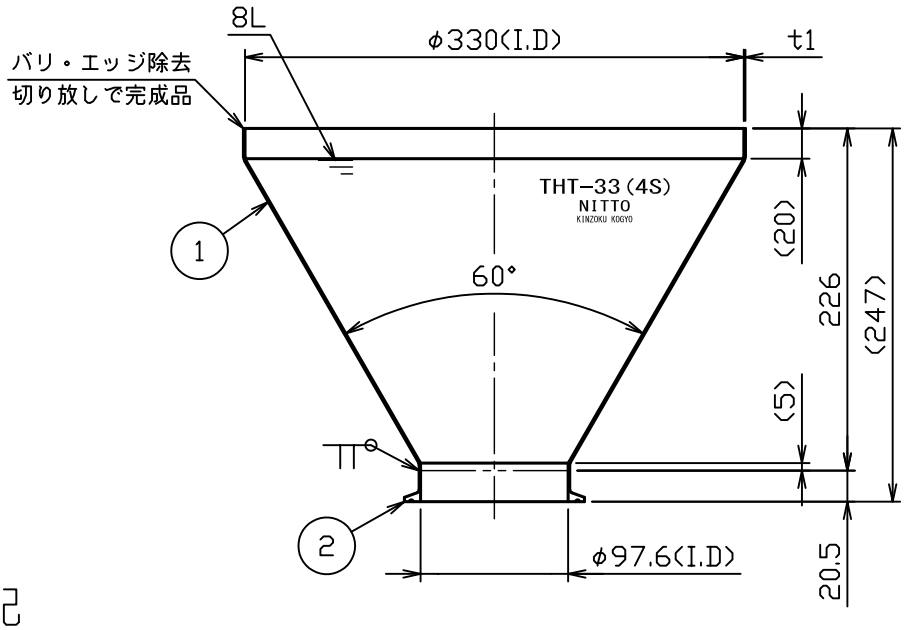

注記

各端部バリ取り

内外面#320バフ研磨

容量：8L　重量：約1.6kg

No.	変更番号	氏名	日付
3			
2			
1			

板金溶接組立の寸法許容差は±1%又は5mmの大きい値

	製図	設計	検図	承認
氏名	池田	池田	高橋	高橋
日付	H28.1.30	H28.1.30		

名称：THT-33(4S)

図番：HP-1-2-0034135-0

尺度：1:5

参考図　　得意先名　　規格

日東金属工業株式会社