No。	品　　名	材 質	個 数	備　　考
1	胴板	SUS304	1	t０。７
2	底板	SUS304	1	t０。８
△2 3	ツル	SUS304	1	φ６丸棒
△2△1 4	丸ダルマ（大）	SUS304	2	t１。２
5	密閉蓋	SUS304	1	３０用（t０。８）
6	Ａ型パッキン	ｼﾘｺﾝｺﾞﾑ	1	３０用
7	キャッチクリップ	SUS304	3	規格

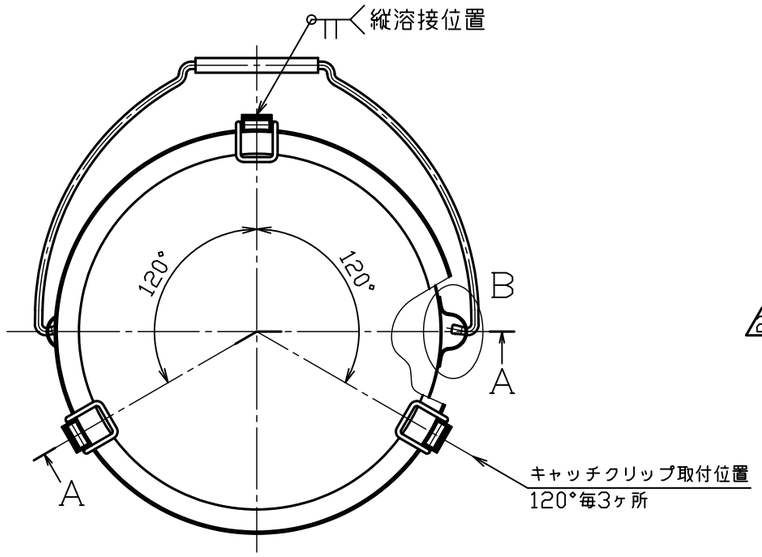

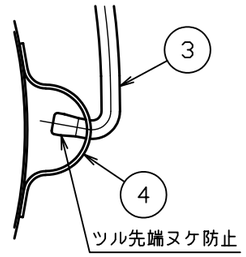

△2△1 Ｂ部詳細図　Ｓ＝１：２

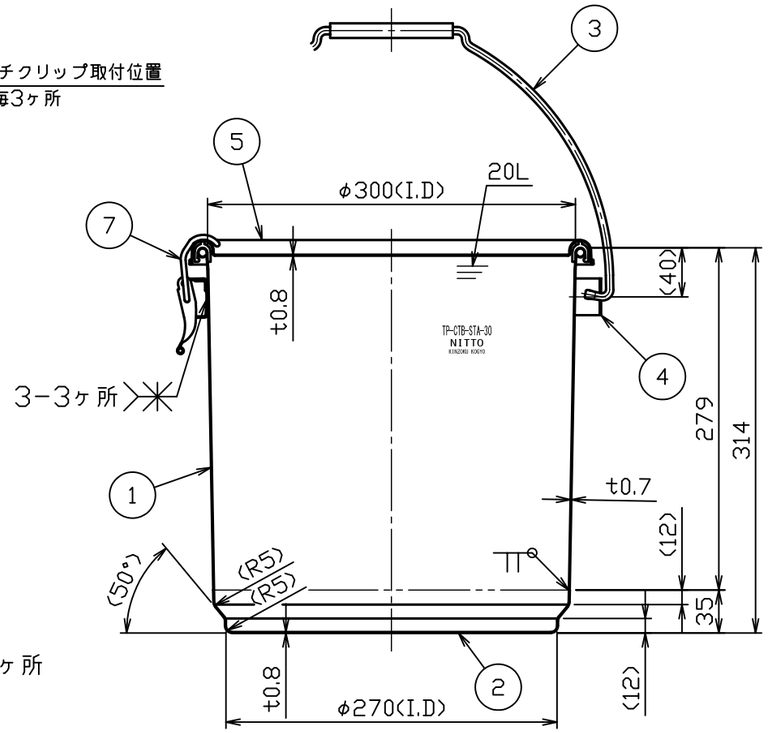

Ａ－Ａ断面図

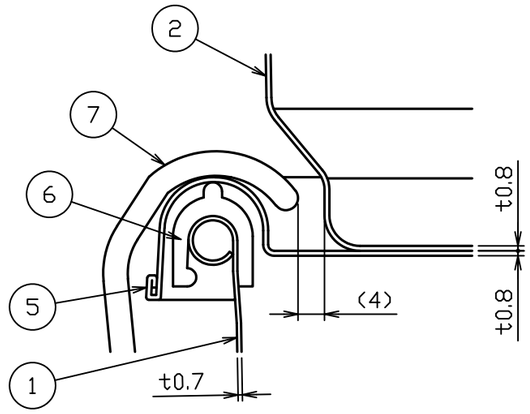

積み重ね詳細図　Ｓ＝１：１

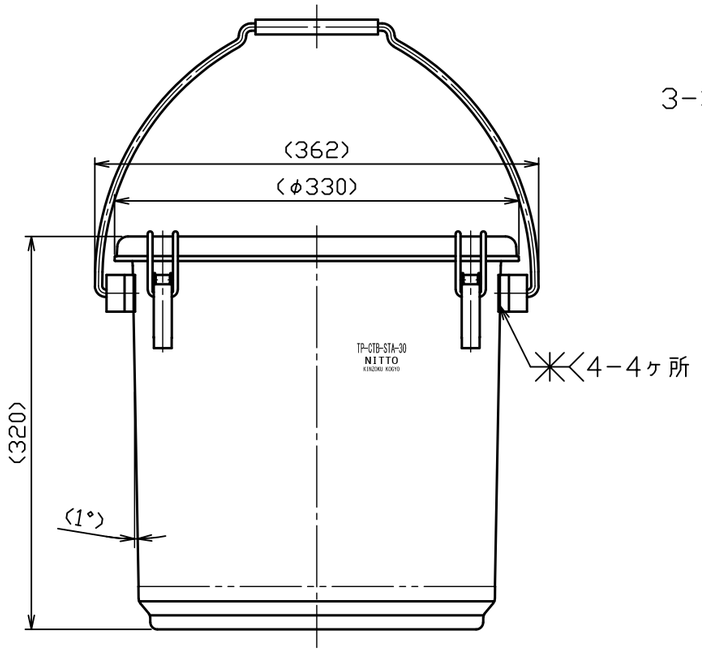

注記
内外面＃３２０バフ研磨
容量　２０Ｌ
△1 重量　約３。２ｋｇ

△3			
△2	No。18583	櫂谷	2019.6.19
△1	No。16533	高橋	H28.4.28
No。	変 更 番 号	氏 名	日 付

板金溶接組立の寸法許容差は±１％又は５ｍｍの大きい値

	製 図	設 計	検 図	承 認
氏 名	野村	野村	堀井	堀井
日 付	H28.1.22	H28.1.22		

名称	積み重ね式テーパー型吊り下げ密閉容器（キャッチクリップ式） TP－CTB－STA－30（A型パッキン）
図番	HP－1－2－0034162－△2
尺 度	1：5　1：2　1：1
参考図	得意先名　規格

日東金属工業株式会社