	No。	品　　名	材 質	個 数	備　　考
	1	胴板	SUS304	1	t０。７
5 1	2	底板	SUS304	1	t０。７
	3	把手（小）	SUS304	2	規格
3 1	4	ストック蓋	SUS304	1	２７用（t０。８）

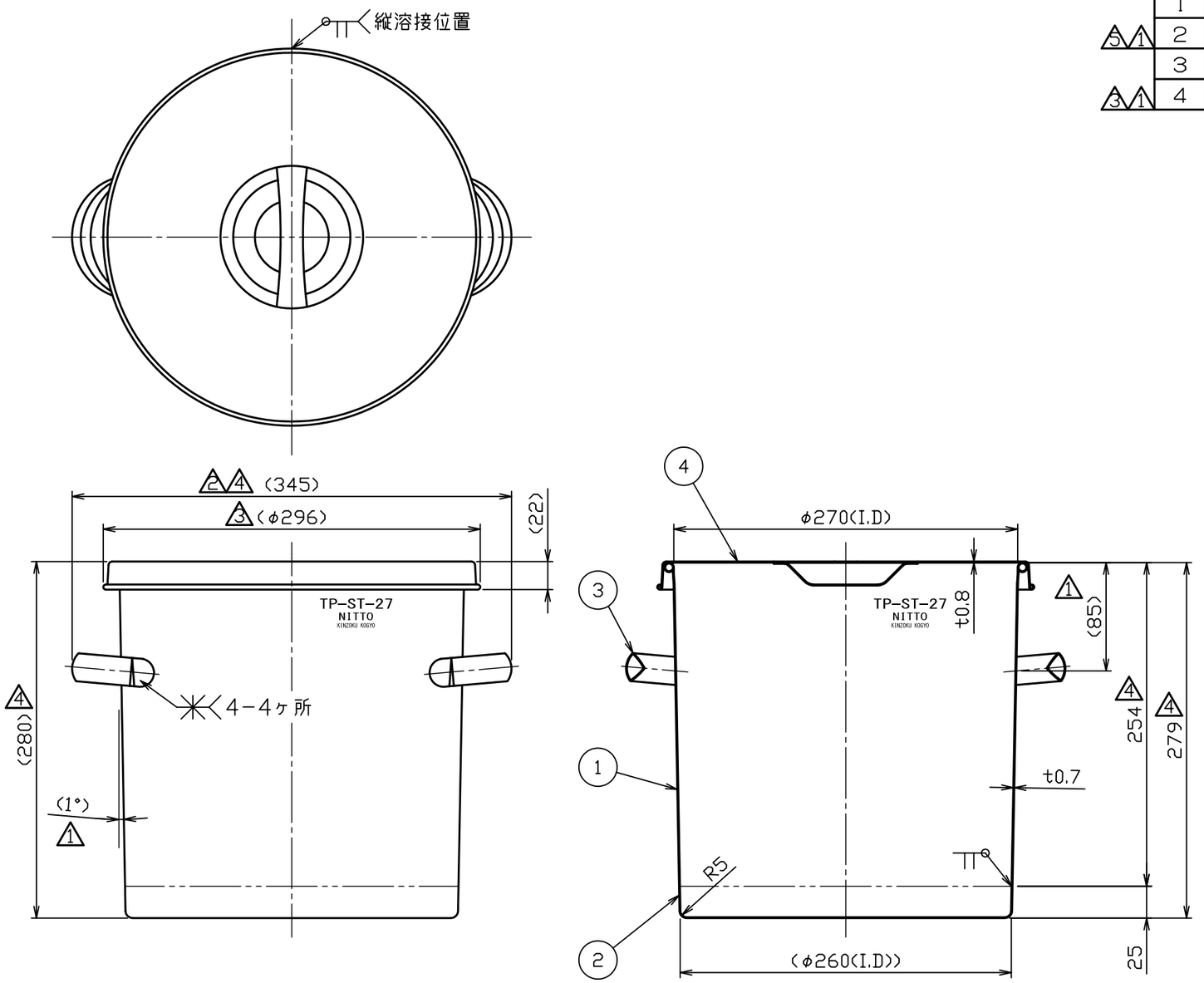

注記
内外面バフ研磨
2 容量　１５Ｌ

5 底段差加工廃止
3 蓋、スピニング加工へ移行

5	No。15599	池田	H27.8.21
4	No。05001	新井	H19.3.31

3	No。02097	新井	H14.8.19
2	No。98319	矢野	H10.8.31
1	No。97163	矢野	H9.12.26
No。	変 更 番 号	氏 名	日 付

板金溶接組立の寸法許容差は±１％又は５ｍｍの大きい値

	製 図	設 計	検 図	承 認
氏 名	波多野	波多野	野村	野村
日 付	H6.5.24	H6.5.24		

名称	テーパー型汎用容器 1 4 ＴＰ－ＳＴ－２７（ストック蓋付）
図番	HP-1 -2-00031 31 -5
尺 度	１：４ 5
参考図	53-1227-A
得意先名	規格

日東金属工業株式会社