	No。	品　　名	材　質	個　数	備　　考
	1	胴板	SUS304	1	t０。９
5 1	2	底板	SUS304	1	t０。９
	3	把手（大）	SUS304	2	規格
1	4	ストック蓋	SUS304	1	４３用（t０。８）

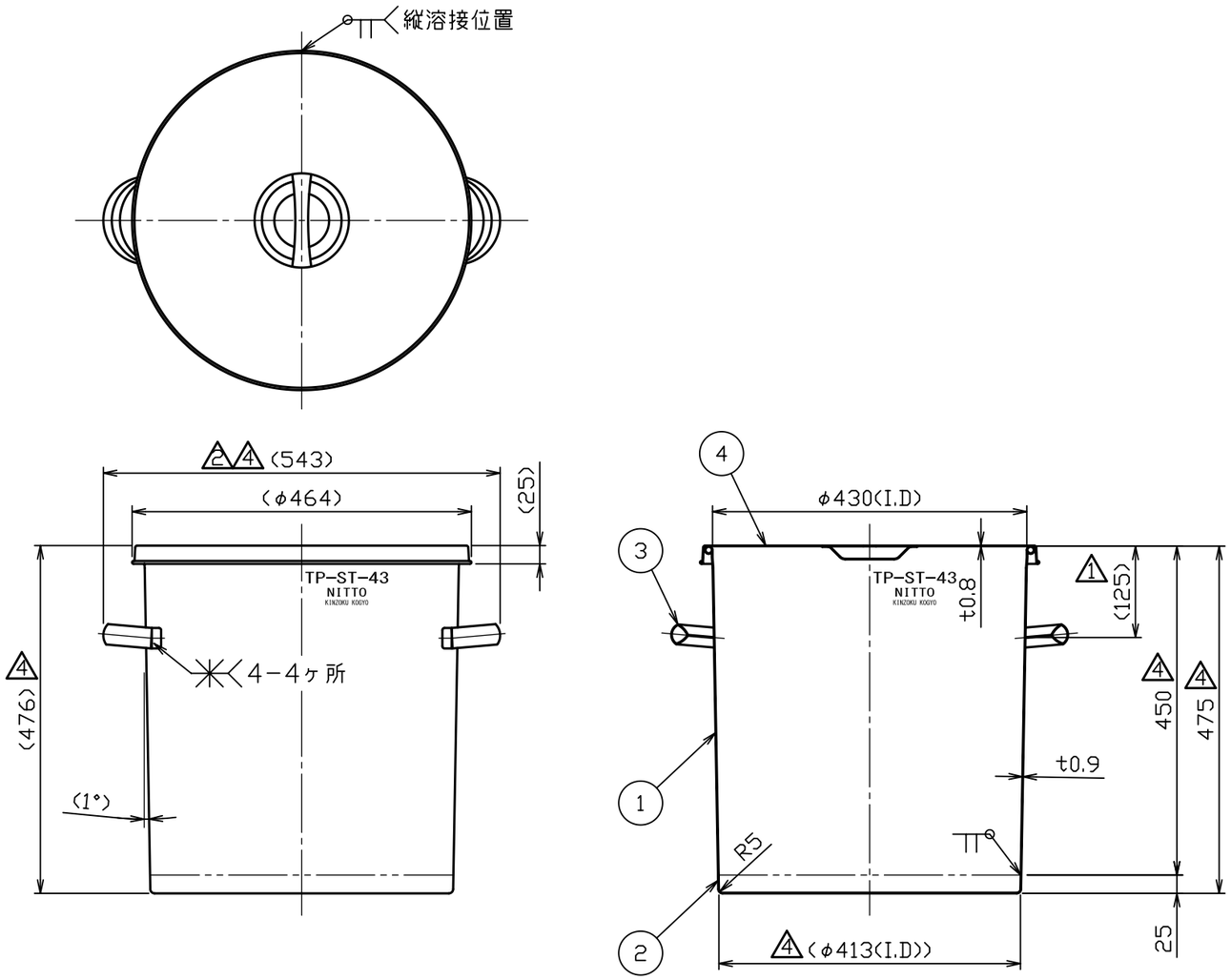

注記
内外面バフ研磨
2 容量　６５Ｌ

5 底段差加工廃止
3 蓋、スピニング加工へ移行

4	No。05001	新井	H19.3.31
3	No。02097	新井	H14.8.19
2	No。98319	矢野	H10.8.31
1	No。97163	矢野	H9.12.26
No。	変　更　番　号	氏　名	日　付
5	No。15599	池田	H27.8.21

板金溶接組立の寸法許容差は±１％又は５ｍｍの大きい値

	製　図	設　計	検　図	承　認
氏　名	波多野	波多野	野村	野村
日　付	H6.5.24	H6.5.24		

名称	テーパー型汎用容器 1 4 ＴＰ－ＳＴ－４３（ストック蓋付）
図番	HP-1-2-0003136-5
尺　度	１：８ 5
参考図	53-1227-A　得意先名　規格

日東金属工業株式会社